AIRGOCLEAN® 250 E

CZ

NÁVOD K OBSLUZE
ČISTIČKA VZDUCHU

TROTEC

TRT-BA-AIRGOCLEAN®250E-TC2020-54-003-EN

Obsah

Poznámky k návodu k obsluze 2
Bezpečnost 2
Informace o zařízení 4
Přeprava a skladování 5
Montáž a uvedení do provozu 6
Provoz 7
Dostupné příslušenství 9
Chyby a poruchy 10
Údržba 11
Technická příloha 15
Likvidace 15

Poznámky k návodu k obsluze

Symboly

Varování před elektrickým napětím
Tento symbol označuje nebezpečí pro život a zdraví osob v důsledku elektrického napětí.

Varování
Toto signální slovo označuje nebezpečí s průměrnou úrovní rizika, které, pokud se mu nevyhnete, může mít za následek vážné zranění nebo smrt.

Pozor
Toto signální slovo označuje nebezpečí s nízkým stupněm rizika, které, pokud se mu nevyhnete, může mít za následek lehké nebo střední zranění.

Poznámka
Toto signální slovo označuje důležité informace (např. Materiální škody), ale neznamená nebezpečí.

Info
Informace označené tímto symbolem vám pomohou provádět úkoly rychle a bezpečně.

Postupujte podle příručky
Informace označené tímto symbolem znamenají, že je nutné dodržovat návod k obsluze.

Aktuální verzi návodu k použití a EU prohlášení o shodě si můžete stáhnout pomocí následujícího odkazu:

Airgoclean® 250 E

https://hub.trotec.com/?id=44775

Bezpečnost

Aktuální zelené pokyny k použití a EU prohlášení o shodě si můžete stáhnout pomocí následujícího odkazu.

Varování
Přečtěte si všechna bezpečnostní varování a všechny pokyny. Nedodržení varování a pokynů může mít za následek úraz elektrickým proudem, požár nebo vážná zranění. Uložte si všechna varování a pokyny pro budoucí použití.
Tento spotřebič mohou používat děti ve věku od 8 let a více a osoby se sníženými fyzickými, smyslovými nebo duševními schopnostmi nebo nedostatkem zkušeností a znalostí, pokud byly pod dohledem nebo poučením o bezpečném používání spotřebiče a porozuměly souvisejícím rizikům.
Děti si se zařízením nesmí hrát. Čištění a uživatelskou údržbu by neměly provádět děti bez dozoru.

- Nepoužívejte zařízení v potenciálně výbušných místnostech nebo oblastech a neinstalujte jej tam.
- Nepoužívejte zařízení v agresivním prostředí.
- Nepoužívejte zařízení v blízkosti otevřeného ohně nebo plynových spotřebičů.
- Zařízení postavte pouze ve vzpřímené a stabilní poloze na pevném podkladu.
- Po mokrém čištění nechte zařízení vyschnout. Nepoužívejte jej, když je mokrý.
- Nepoužívejte zařízení s mokrýma nebo vlhkýma rukama.
- Nevystavujte zařízení přímému stříkající vodě.
- Nevystavujte zařízení kapalinám, protože není chráněn před stříkající vodou.
- Do zařízení nikdy nevkládejte žádné předměty ani končetiny.
- Během provozu zařízení nezakrývejte ani nepřenášejte.
- Neseďte na zařízení.
- Toto zařízení není hračka! Uchovávejte mimo dosah dětí a zvířat. Nenechávejte zařízení během provozu bez dozoru.

- Před každým použitím zařízení zkontrolujte příslušenství a připojovací díly, zda nejsou poškozeny. Nepoužívejte vadná zařízení ani jejich části.
- Zajistěte, aby všechny elektrické kabely vně zařízení byly chráněny před poškozením (např. Zvířaty). Nikdy nepoužívejte zařízení, pokud jsou poškozené elektrické kabely nebo napájecí přípojka!
- Elektrické připojení musí odpovídat specifikacím v kapitole Technické údaje.
- Síťovou zástrčku zasuňte do řádně zajištěné síťové zásuvky.
- Při výběru prodloužení napájecího kabelu dodržujte technická data. Prodlužovací kabel úplně odviňte. Vyvarujte se elektrického přetížení.
- Před prováděním údržby, ošetřování nebo oprav zařízení odpojte síťovou zástrčku ze zásuvky. Přidržujte přitom zástrčku napájecího kabelu.
- Pokud zařízení nepoužíváte, vypněte jej a odpojte napájecí kabel ze zásuvky.
- Nepoužívejte zařízení za žádných okolností, pokud zjistíte poškození síťové zástrčky nebo napájecího kabelu.
- Pokud je napájecí kabel poškozen, musí být vyměněn výrobcem, jeho servisním zástupcem nebo podobně kvalifikovanými osobami, aby se předešlo nebezpečí.
- Poškozené napájecí kabely představují vážné zdravotní riziko!
- Při umisťování zařízení dodržujte minimální vzdálenosti od stěn a jiných předmětů, jakož i skladovací a provozní podmínky uvedené v kapitole Technické údaje.
- Zajistěte, aby vstup a výstup vzduchu nebyl blokován.
- Zajistěte, aby se v bezprostředním okolí vstupu a výstupu vzduchu nenacházely žádné volné předměty nebo nečistoty.
- Neodstraňujte ze zařízení žádné bezpečnostní značky, nálepky nebo štítky. Udržujte všechny bezpečnostní značky, nálepky a štítky v čitelném stavu.
- Nevystavujte zařízení teplu ani přímému slunečnímu záření.
- Zajistěte, aby sací strana byla bez nečistot a volných předmětů.
- Vyměněné filtry řádně zlikvidujte, zejména po filtraci látek nebezpečných pro zdraví.
- Nikdy nepoužívejte zařízení jako úložné místo.

Zamýšlené použití

Přístroj používejte k čištění vzduchu ve vnitřních prostorách pouze při dodržení technických údajů a bezpečnostních pokynů.

Předvídatelné zneužití

- Nepokládejte zařízení na vlhký nebo zaplavený povrch.
- Nepokládejte žádné předměty, např. oblečení.
- Nepoužívejte zařízení venku.
- Nepoužívejte zařízení v koupelnách a místnostech s vysokou vlhkostí.
- Nepoužívejte zařízení v místnostech, kde se vytváří velké množství prachu, např. ve výrobních halách, dílnách nebo na stavbách.
- Integrovaný filtrační systém navíc není vhodný pro odstraňování prachů, které jsou potenciálně zdraví škodlivé (např. Znečišťující látky), ze vzduchu.
- Jakékoli jiné použití, než které je popsáno v kapitole „Použití v souladu s určením“, se považuje za důvodně předvídatelné nesprávné použití.
- Jakékoli neoprávněné úpravy, úpravy nebo strukturální změny zařízení jsou zakázány.

Kvalifikace personálu

Lidé, kteří používají toto zařízení, musí:

- Buďte si vědomi nebezpečí, která mohou nastat při práci s elektricky poháněnými čističi vzduchu.
  - Přečetli jste si provozní návod, zejména kapitolu Bezpečnost, a porozuměli mu.

Zbytková rizika

Varování před elektrickým napětím
Práce na elektrických součástech smí provádět pouze autorizovaná odborná firma!

Varování před elektrickým napětím
Před prováděním jakýchkoli prací na zařízení vytáhněte síťovou zástrčku ze zásuvky!
Nedotýkejte se síťové zástrčky mokrýma nebo vlhkýma rukama. Držte zástrčku ze zásuvky a vytahujte napájecí kabel ze zásuvky.

Varování
Při neodborném nebo neodborném používání zařízení může dojít ke vzniku nebezpečí! Dodržujte kvalifikaci personálu!

Varování
Zařízení není hračka a nepatří do rukou dětí.

Varování
Nebezpečí udušení!
Nenechávejte obal volně ležet. Děti jej mohou používat jako nebezpečnou hračku.

Poznámka
Nepoužívejte zařízení bez vloženého uhlíkového filtru HEPA!

Poznámka
Nepoužívejte zařízení bez vzduchového filtru zasunutého do vstupu vzduchu!
Bez vzduchového filtru bude vnitřek zařízení silně znečištěn. To by mohlo snížit výkon a vést k poškození zařízení.

Poznámka
K čištění zařízení nepoužívejte abrazivní čisticí prostředky nebo rozpouštědla.

Chování v případě nouze

1. Vypněte zařízení.
2. V případě nouze odpojte zařízení od napájení: Uchopte zástrčku a vytáhněte napájecí kabel ze zásuvky.
1. Vadné zařízení nepřipojujte znovu k síti.

Informace o zařízení

Popis zařízení

Zařízení slouží k filtrování vzduchu v místnosti s cílem snížit mírné a střední znečištění a pachy za účelem zlepšení kvality vzduchu. Je vybaven výkonným ventilátorem, který vpředu nasává vzduch. Vzduch protéká filtrem a je čištěn. Poté ventilátor uvolní čistý vzduch zpět do místnosti.

Zařízení obsahuje filtr 2-1 na každé straně, skládající se z HEPA a uhlíkového filtru a samostatného předfiltru na každé straně.

Zařízení používá filtry HEPA k odstranění bakterií, virů, pylu, zbytků roztočů, spór plísní a jiných alergenů ze vzduchu. Integrované uhlíkové filtry s aktivním uhlím také odstraňují pachy ze vzduchu. Předfiltry (vyrobené ze syntetických vláken) odfiltrují velké částice prachu před tím, než vzduch proudí do filtrů HEPA.

Uhlíkové filtry HEPA jsou účinné proti domácímu prachu, alergenům domácích zvířat, cigaretovému kouři, smogu a částicím, které mohou přenášet pachy a viry.

Zařízení je vybaveno snímačem kvality vzduchu, který automaticky zobrazuje kvalitu vzduchu a řídí čištění vzduchu.

Zařízení je vybaveno automatickým režimem, nočním režimem a režimem turbo.

Zařízení má plně automatickou ionizační funkci v režimu turbo. Zařízení je navíc vybaveno funkcí plazmy na vyžádání. Uvolněné ionty, radikály a elektrody odstraňují pyl, prach, viry a bakterie ze vzduchu v místnosti. Díky této metodě čištění vzduchu lze dále zlepšit kvalitu vzduchu v místnosti.

Čtyřstupňový ventilátor (s turbo režimem) a nekomplikovaná rychlá výměna filtru zajišťují snadnou obsluhu.

Díky svým kompaktním rozměrům lze zařízení pohodlně přepravovat a díky nízkohlučnému provozu lze používat uvnitř.

Zařízení je vybaveno ovládacím panelem pro ovládání a digitálním displejem pro ovládání funkcí.

Zobrazení zařízení

Čelní pohled

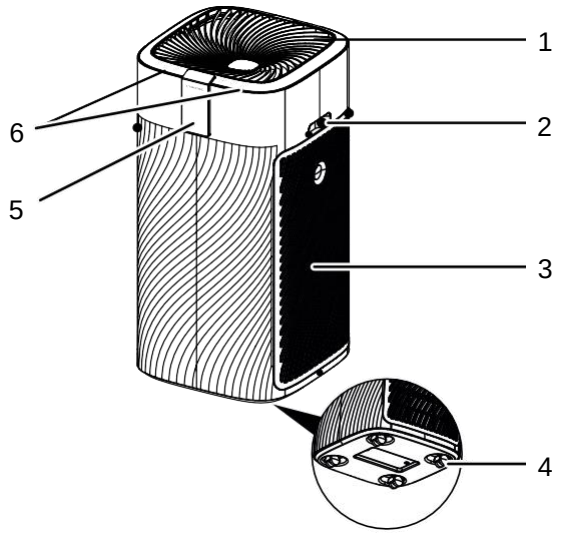

Zpětný pohled

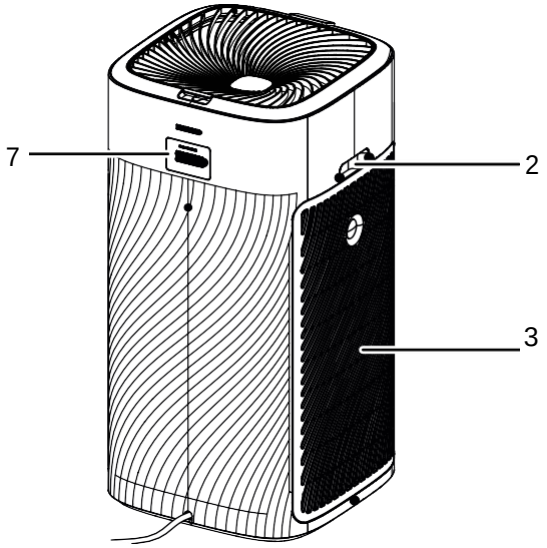

No.	Označení
1	Vývod vzduchu
2	Přepravní rukojeť
3	Přívod vzduchu s předfiltrem a uhlíkovým filtrem HEPA
4	Kolo
5	Segmentový displej
6	Kontrolní panel
7	Senzor kvality vzduchu

Přeprava a skladování

Poznámka
Pokud zařízení skladujete nebo přepravujete nesprávně, může dojít k poškození zařízení.
Dodržujte informace týkající se přepravy a skladování zařízení.

Doprava

Před přepravou zařízení dodržujte následující pokyny:

- Vypněte zařízení.
- Držte zástrčku ze zásuvky a současně vytáhněte napájecí kabel ze zásuvky.
- K tažení zařízení nepoužívejte napájecí kabel.

Po přepravě zařízení dodržujte následující:

- Po přepravě postavte zařízení do svislé polohy.

Skladování

Pokud zařízení nepoužíváte, dodržujte následující podmínky skladování:

- Suché a chráněné před mrazem a teplem
- Ve svislé poloze, kde je chráněn před prachem a přímým slunečním světlem
- V případě potřeby s krytem, který jej chrání před invazivním prachem

Montáž a uvedení do provozu

Rozsah dodávky

- 1 x Přístroj
- 2 x Uhlíkový filtr HEPA
- 2 x Předfiltr
- 1 x Návod

Vybalení zařízení

1. Otevřete kartonovou krabici a vyjměte zařízení.
2. Úplně odstraňte obal.
3. Plně odviňte napájecí kabel. Ujistěte se, že napájecí kabel není poškozen a že jej při odvíjení nepoškodíte.

Spuštění

Uhlíkové filtry HEPA jsou předinstalovány.

Poznámka

Sejměte plastový kryt z uhlíkových filtrů HEPA. Postupujte podle pokynů v kapitole Výměna uhlíkového filtru HEPA.

Při umisťování zařízení dodržujte minimální vzdálenost od stěn nebo jiných předmětů, jak je popsáno v kapitole Technické údaje.

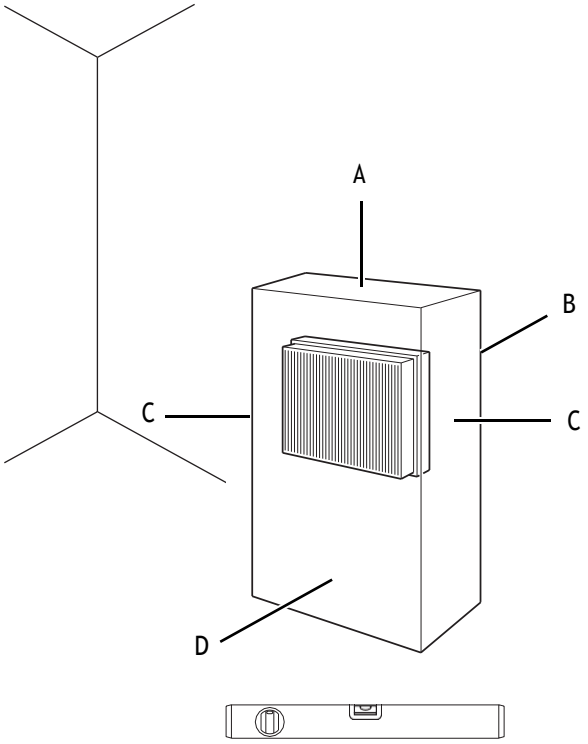

- Před restartováním zařízení zkontrolujte stav napájecího kabelu. Pokud existují pochybnosti o stavu zvuku, obraťte se na zákaznický servis.
- Zařízení postavte pouze ve vzpřímené a stabilní poloze na pevném podkladu.
- Při pokládání napájecího kabelu nebo jiných elektrických kabelů nevytvářejte nebezpečí zakopnutí, zejména při umístění zařízení uprostřed místnosti. Použijte kabelové mosty.
- Zajistěte, aby byly prodlužovací kabely zcela odvinuty.
- Umístěte zařízení v blízkosti zdroje znečištění vzduchu.
- Při umisťování zařízení dodržujte dostatečnou vzdálenost od zdrojů tepla.
- Zajistěte, aby proudění vzduchu nezasahovaly žádné závěsy ani jiné předměty.
- Zajistěte, aby vstup a výstup vzduchu nebyl blokován.

Připojení napájecího kabelu

- Zastrčte síťovou zástrčku do správně zajištěné síťové zásuvky.

Provoz

Poznámka

Vyvarujte se otevřených dveří a oken.

Kontrolní panel

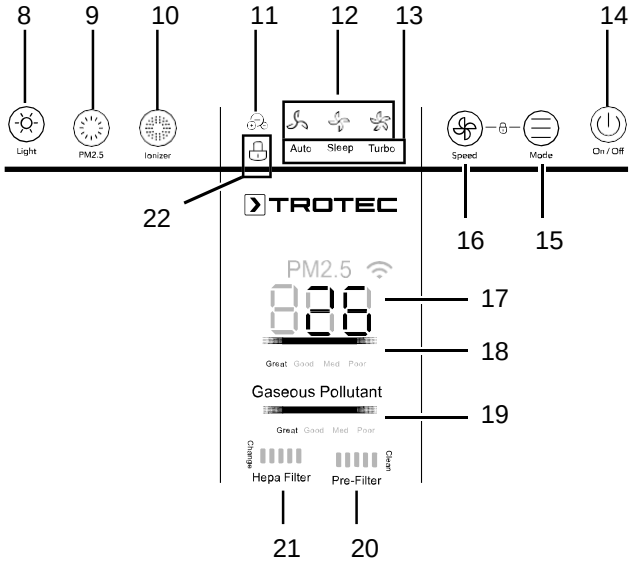

No.	Ozančení	Význam
8	*Tlačítko světla*	Nastavení osvětlení ovládacího panelu.
9	*Tlačítko PM 2.5*	Tlačítko pro indikaci hodnoty jemného prachu PM 2.5, když je zařízení v automatickém režimu
10	*Tlačítko ionizátoru*	Zapnutí nebo vypnutí plazmové funkce Stiskněte tlačítko na 3 sekundy, pokud chcete po výměně filtru resetovat LED stupeň znečištění uhlíkového filtru HEPA (21) nebo LED stupeň znečištění předfiltrem (20).
11	*Ionizátor LED*	Svítí, když je aktivována funkce plazmy
12	*Rychlost LED*	Svítí podle zvoleného stupně ventilátoru: • = fáze 1 (nízká) • = fáze 2 (střední) • = fáze 3 (vysoká)

No.	Označení	Význam
13	*Provozní režimy LED*	Svítí podle zvoleného provozního režimu: • *Automatický režim* • *Noční režim* • *Turbo režim*
14	*Tlačítko zapnutí / vypnutí*	Zapnutí nebo vypnutí zařízení
15	*Tlačítko módu*	Výběr provozních režimů
16	*Tlačítko rychlosti*	Pro nastavení rychlosti ventilátoru
17	*Kontrolka LED pro jemný prach*	Indikace znečištění částicemi
18	*LED indikátor hodnoty jemného prachu pro kvalitu vzduchu*	Svítí podle naměřené kvality vzduchu: • modrá = velmi dobrá • zelená = dobrá • oranžová = střední • červená = špatná
19	*LED plynných znečišťujících látek v kvalitě ovzduší*	Svítí podle naměřeného znečištění ovzduší: • modrá = velmi dobrá • zelená = dobrá • oranžová = střední • červená = špatná
20	*Stupeň znečištění předfiltrem LED*	Udává stupeň znečištění předfiltrů. Indikace Vyčištění se rozsvítí červeně, když je nutné vyčistit předfiltry.
21	*LED indikátor znečištění uhlíkovým filtrem HEPA*	Udává stupeň znečištění uhlíkových filtrů HEPA. Indikace Změna svítí červeně, když je třeba vyměnit uhlíkové filtry HEPA.
22	*Tlačítko zámku*	Zapnutí a vypnutí funkce zamykání

Zapnutí zařízení

Jakmile zařízení zcela nainstalujete, jak je popsáno v kapitole Uvedení do provozu, můžete jej zapnout.

1. Stisknutím tlačítka zapnutí / vypnutí (14) zařízení zapnete.
   ⇨ Zařízení vydává akustický signál.
   ⇨ LED Speed (12) se rozsvítí. Když je zařízení zapnuto, spustí se při poslední zvolené rychlosti ventilátoru.
   ⇨ Přístroj měří kvalitu vzduchu do 3 minut. Kontrolka kvality vzduchu (19) svítí.

Nastavení provozního režimu

Zařízení je dodáváno s následujícími provozními režimy:

- Automatický režim
- Noční režim
- Turbo režim
- Větrání

Automatický režim

V automatickém režimu zařízení automaticky detekuje kvalitu vzduchu.

Při nastavování automatického režimu postupujte následovně:

✓ Zařízení je zapnuto.

1. Stiskněte tlačítko Mode (15), dokud se nezobrazí LED Auto (13).
   ⇨ Zařízení nyní běží v automatickém režimu.

Pokud je zařízení v tmavém automatickém režimu, funkce detekce světla bude reagovat a automaticky přepne zařízení do nočního režimu.

Když se zvýší jas, zvýší se také osvětlení displeje a rychlost ventilátoru se vrátí na naposledy nastavenou úroveň.

Svítí LED dioda hodnoty jemného prachu kvality vzduchu (18) nebo LED dioda kvality ovzduší plynných znečišťujících látek (19).

Kvalita vzduchu: hodnota jemného prachu

LED indikátor hodnoty jemného prachu pro kvalitu vzduchu	Indikace hodnoty jemného prachu (hodnota PM2,5)
Svítí modře (velmi dobrá kvalita vzduchu)	0-55
Svítí zeleně (dobrá kvalita vzduchu)	56-100
Svítí oranžově (střední kvalita vzduchu)	101-150
Svítí červeně (špatná kvalita vzduchu)	>150

Kvalita ovzduší: plynné znečišťující látky

LED plynných znečišťujících látek v kvalitě ovzduší
Svítí modře (velmi dobrá kvalita vzduchu)
Svítí zeleně (dobrá kvalita vzduchu)
Svítí oranžově (střední kvalita vzduchu)
Svítí červeně (špatná kvalita vzduchu)

Chcete-li vypnout automatický režim, postupujte následovně:

1. Stiskněte tlačítko Mode (15), dokud nezhasne kontrolka Auto (13).
   ⇨ Přístroj přepne do dalšího provozního režimu.

Info

Automatický režim a filtrace virů

Nepoužívejte automatický režim, pokud je zařízení používáno pro filtraci virů!

Integrované senzory reagují pouze na znečištění ovzduší jemnými částicemi, pylem nebo případně VOC (organické chemické sloučeniny). Zařízení nemůže určit virovou zátěž uvnitř místnosti. Je možné, že automatický režim indikuje „dobrou kvalitu vzduchu“, i když je virová zátěž v místnosti velmi vysoká.

Proto při použití zařízení pro filtraci virů doporučujeme vždy zvolit pevnou úroveň výkonu přizpůsobenou velikosti místnosti nebo požadované cirkulační rychlosti.

Noční režim

Info

V nočním režimu nelze přidat ionizační funkci.

V nočním režimu je ovládací panel ztlumený a zařízení generuje proud vzduchu, který je přizpůsoben vašim spánkovým zvykům.

Pro zapnutí nočního režimu postupujte následovně:

✓ Zařízení je zapnuto.

1. Stiskněte tlačítko Mode (15), dokud se nezobrazí LED dioda spánku (13).
   ⇨ LED dioda spánku (13) svítí.
2. Dalším stisknutím tlačítka Mode (15) vypnete noční režim.

Turbo režim

Poznámka

V turbo režimu je vzduch v místnosti automaticky dezinfikován zápornými ionty. Tato doplňková funkce je k dispozici pouze při aktivovaném režimu turbo.

V režimu turbo běží ventilátor při nejvyšší rychlosti ventilátoru.

✓ Zařízení je zapnuto.

1. Stiskněte tlačítko Mode (15), dokud se nerozsvítí LED Turbo (13).
2. Opětovným stisknutím tlačítka Mode (15) vypnete režim turbo.

Větrání

V režimu ventilace můžete ručně zvolit všechny rychlosti ventilátoru. Při výběru stupňů ventilátoru postupujte následovně:

✓ Zařízení je zapnuto.

Zvolte požadovanou rychlost stisknutím tlačítka rychlosti (16).

⇨ LED dioda rychlosti (12) stupně 1, 2 nebo 3 svítí.

⇨ Při každém stisknutí tlačítek se ozve akustický signál.

Při každém stisknutí tlačítka se ozve akustický signál

Funkce blokování brání použití tlačítek na ovládacím panelu.

Při uzamčení ovládacího panelu postupujte následovně:

✓ Zařízení musí být zapnuto.

1. Současně stiskněte na tři sekundy tlačítko Rychlost (16) a tlačítko Režim (15).
   ⇨ Po cca. 3 sekundy je vydán akustický signál.
   ⇨ Je aktivována funkce zamykání.
   ⇨ Nelze použít tlačítka na ovládacím panelu.
2. 2. Funkci deaktivujete opětovným stisknutím tlačítka Speed (16) a tlačítka Mode (15) na tři sekundy.
   ⇨ Přístroj se přepne zpět do předchozího provozního režimu.

Plazmová funkce

Funkce plazmy slouží k odfiltrování pylu, prachu, virů a bakterií ze vzduchu v místnosti pomocí uhlíkového filtru HEPA.

K aktivaci funkce plazmy postupujte následovně:

1. Stisknutím tlačítka Ionizace (10) aktivujte funkci plazmy.
   ⇨ LED dioda ionizátoru (11) svítí.
   ⇨ Zařízení začne filtrovat vzduch v místnosti.
2. Opětovným stisknutím tlačítka Ionizace (10) deaktivujete funkci plazmy.
   ⇨ LED dioda ionizátoru (11) zhasne.

Osvětlení

Chcete-li zařízení provozovat v noci, můžete snížit intenzitu světla LED diod. Můžete nastavit vysoké nebo střední osvětlení nebo vypnout osvětlení.

1. Stisknutím tlačítka Světlo (8) vyberte požadovanou úroveň jasu.

Vypnutí

Varování před elektrickým napětím
Nedotýkejte se síťové zástrčky mokrýma nebo vlhkýma rukama.

- Vypněte přístroj stisknutím tlačítka zapnutí / vypnutí (14).
- Přidržujte síťovou zástrčku a vytahujte napájecí kabel ze zásuvky.
- Vyčistěte zařízení podle kapitoly Údržba.
- Zařízení skladujte podle kapitoly Skladování.

Dostupné příslušenství

Varování
Používejte pouze příslušenství a doplňkové vybavení uvedené v návodu k obsluze.
Použití jiných zaváděcích nástrojů nebo příslušenství, než které jsou uvedeny v tomto provozním návodu, může způsobit riziko poranění.

Označení	Číslo článku
Uhlíkový filtr HEPA, účinnost filtru 99,97%	7.160.000.539
Předfiltr	7.160.000.538

Chyby a poruchy

Během výroby bylo zařízení několikrát zkontrolováno, zda správně funguje. Pokud přesto dojde k poruše, zkontrolujte zařízení podle následujícího seznamu.

Zařízení se nespustí:

• Zkontrolujte připojení napájení.

• Zkontrolujte poškození napájecího kabelu a zástrčky.

• Zkontrolujte fixaci na místě.

• Před restartováním zařízení počkejte 10 minut. Pokud se zařízení nespouští, nechte zkontrolovat elektrickou energii u odborné firmy nebo u společnosti Trotec.

• Zkontrolujte správné usazení přívodu vzduchu (3) a výstupu vzduchu (1).

Zařízení je hlasité nebo vibruje:

• Zkontrolujte, zda je zařízení umístěno ve stabilní a svislé poloze.

• Zkontrolujte správné usazení krytu zařízení.

Zařízení se velmi zahřívá, je hlasité nebo ztrácí výkon:

• Zkontrolujte znečištění přívodů vzduchu a vzduchových filtrů. Odstraňte vnější nečistoty.

Zařízení pracuje se sníženou kapacitou:

• Zkontrolujte uhlíkový filtr HEPA, zda není znečištěný. V případě potřeby vyčistěte nebo vyměňte uhlíkový filtr HEPA.

• Předfiltr je znečištěný a musí se vyčistit. LED Clean (20) svítí červeně. Vyčistěte předfiltr (viz kapitola Provoz a kapitola Údržba).

• Výstup vzduchu je ucpaný. Ujistěte se, že výstup vzduchu není ucpaný. Odstraňte veškeré uvolněné předměty z výstupu vzduchu.

• Plastový kryt uhlíkového filtru HEPA nebyl před instalací odstraněn. Vyjměte uhlíkový filtr HEPA z plastového krytu.

Zařízení pracuje bez kapacity nebo se nezlepšuje kvalita vzduchu:

• Zkontrolujte, zda jsou otevřená některá okna a / nebo dveře místnosti. Pokud ano, zavřete je.

• Uhlíkový filtr HEPA není nainstalován. Namontujte uhlíkový filtr HEPA.

• Zkontrolujte minimální vzdálenost od stěn nebo jiných předmětů. V případě potřeby umístěte zařízení o něco více do středu místnosti.

LED dioda kvality vzduchu svítí červeně po delší dobu:

• Zkontrolujte kvalitu vzduchu v místnosti. Vzduch v místnosti může být silně znečištěný. Počkejte několik minut, abyste zjistili, zda se barva LED diody kvality vzduchu mění.

• Čidlo kvality vzduchu je ucpané nebo znečištěné. Okna a dveře by měly být zavřeny, jinak by do místnosti mohl vniknout prach a jiné nečistoty. Vyčistěte snímač kvality vzduchu, jak je popsáno v kapitole Údržba.

Zařízení vydává nepříjemný zápach:

• Zkontrolujte uhlíkový filtr HEPA, zda není znečištěný. V případě potřeby vyčistěte nebo vyměňte uhlíkový filtr HEPA.

• kouř, např. ve vzduchu může být hustý tabákový kouř, pachy a nečistoty. Vyvětrejte místnost.

LED dioda stupně znečištění předfiltru (20) svítí červeně a objeví se indikace Clean:

• Vyměňte uhlíkové filtry HEPA, jak je popsáno v kapitole Údržba.

LED dioda stupně znečištění uhlíkovým filtrem HEPA (21) svítí červeně a objeví se indikace Změnit:

• Vyměňte uhlíkové filtry HEPA, jak je popsáno v kapitole Údržba.

Vaše zařízení po těchto kontrolách stále nefunguje správně?

Kontaktujte zákaznický servis. V případě potřeby přiveďte zařízení k opravě do autorizované specializované elektrotechnické společnosti nebo do společnosti Trotec.

Údržba

Intervaly údržby

Interval údržby a péče	před každým spuštěním	podle potřeby	nejméně každé 2 týdny	nejméně každé 4 týdny	nejméně každých 6 měsíců	nejmén ě jednou ročně
Zkontrolujte přívody a výstupy vzduchu, zda neobsahují nečistoty a cizí předměty, a případně je vyčistěte	X			X		
Vyčistěte vnější povrch		X				X
Vizuálně zkontrolujte znečištění vnitřku zařízení		X				X
Zkontrolujte filtr na nečistoty a cizí předměty a v případě potřeby jej vyčistěte nebo vyměňte	X		X			
Vyměňte filtr					X	
Zkontrolujte poškození	X					
Zkontrolujte upevňovací šrouby		X				X
Zkušební provoz						X

Protokol údržby a péče

Typ zařízení: .....

Číslo zařízení: .....

Interval údržby a péče	1	2	3	4	5	6	7	8	9	10	11	12	13	14	15	16
Zkontrolujte přívody a výstupy vzduchu, zda neobsahují nečistoty a cizí předměty, a případně je vyčistěte																
Vyčistěte vnější povrch																
Vizuálně zkontrolujte znečištění vnitřku zařízení																
Zkontrolujte filtr na nečistoty a cizí předměty a v případě potřeby jej vyčistěte nebo vyměňte																
Vyměňte filtr																
Zkontrolujte poškození																
Zkontrolujte upevňovací šrouby																
Zkušební provoz																

1. Date: ..... Signature:	2. Date: ..... Signature:	3. Date: ..... Signature:	4. Date: ..... Signature: .....
5. Date: ..... Signature:	6. Date: ..... Signature:	7. Date: ..... Signature:	8. Date: ..... Signature: .....
9. Date: ..... Signature:	10. Date: ..... Signature:	11. Date: ..... Signature:	12. Date: ..... Signature: .....
13. Date: ..... Signature:	14. Date: ..... Signature:	15. Date: ..... Signature:	16. Date: ..... Signature: .....

Činnosti vyžadované před zahájením údržby

Varování před elektrickým napětím

Nedotýkejte se síťové zástrčky mokrýma nebo vlhkýma rukama.

- Vypněte zařízení.
- Držte zástrčku ze zásuvky a vytahujte napájecí kabel ze zásuvky.

Varování před elektrickým napětím

Úkoly, které vyžadují otevření krytu, smí provádět pouze autorizované odborné společnosti nebo společnost Trotec.

Čištění krytu

Pouzdro čistěte měkkým, vlhkým hadříkem, který nepouští vlákna. Zajistěte, aby do krytu nevnikla žádná vlhkost. Chraňte elektrické součásti před vlhkostí. K navlhčení hadříku nepoužívejte žádné agresivní čisticí prostředky, jako jsou čisticí spreje, rozpouštědla, alkoholové nebo abrazivní čisticí prostředky.

Poznámka

V případě potřeby vyčistěte výstup vzduchu.
Vyjměte jej ze zařízení a očistěte jej měkkým, vlhkým hadříkem, který nepouští vlákna.

Poznámka

V případě potřeby vyčistěte snímač kvality vzduchu.
Opatrně jej očistěte zvenčí měkkým, vlhkým hadříkem, který nepouští vlákna.

Vizuální kontrola znečištění vnitřku zařízení

1. Vyjměte vzduchové filtry.
2. Pomocí baterky osvětlete otvory v zařízení.
3. Zkontrolujte vnitřek zařízení, zda není znečištěný.
4. Pokud uvidíte silnou vrstvu prachu, vyčistěte vnitřek zařízení vysavačem.
5. Znovu vložte vzduchové filtry.

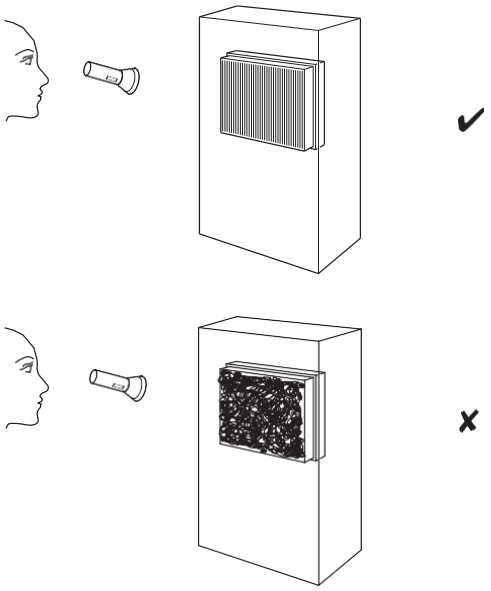

Výměna uhlíkového filtru HEPA

Poznámka
Nepoužívejte zařízení bez vložených uhlíkových filtrů HEPA!

Poznámka
Uhlíkové filtry HEPA nelze vyčistit a v případě potřeby je nutné je vyměnit.

Poznámka
Životnost uhlíkových filtrů HEPA závisí na okolních podmínkách a době aplikace zařízení.

- HEPA uhlíkové filtry musí být vyměněny, jakmile jsou znečištěné. Toto se vynese na světlo např. sníženou kapacitou (viz kapitola Chyby a poruchy).
- Před zapnutím zařízení se ujistěte, že jsou nainstalovány uhlíkové filtry HEPA a předfiltry.
- Bez uhlíkových filtrů HEPA a předfiltrů nemůže zařízení plnit svoji funkci čističe vzduchu a vnitřek zařízení bude znečištěný.

Uhlíkové filtry HEPA je třeba vyměnit v případě silného znečištění. Stupeň znečištění uhlíkovým filtrem HEPA (21) svítí.

V případě potřeby vizuálně zkontrolujte uhlíkové filtry a předfiltry HEPA, zda nejsou znečištěné.

Na obou stranách zařízení postupujte následovně:

1. Odstraňte přívod vzduchu (3) ze zařízení.

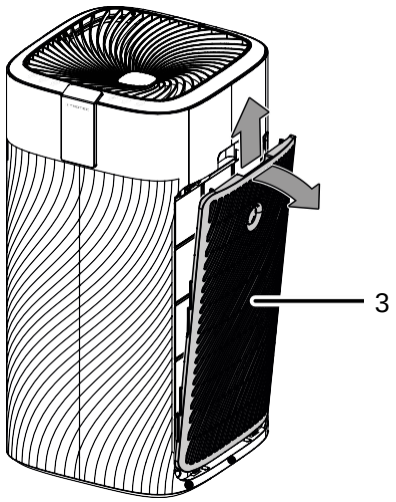

2. Vyjměte předfiltr (24) ze zařízení.

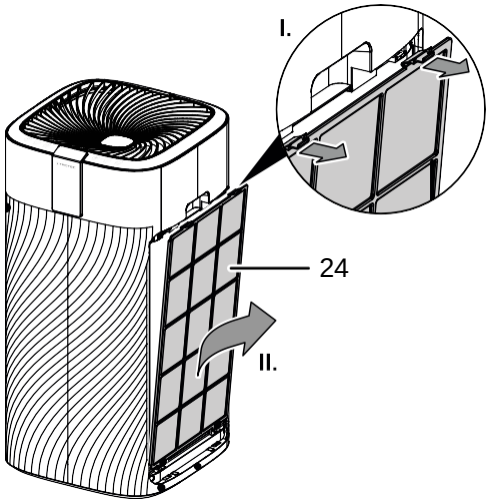

3. Vytáhněte proužek (25) a vyjměte uhlíkový filtr HEPA (26) ze zařízení.

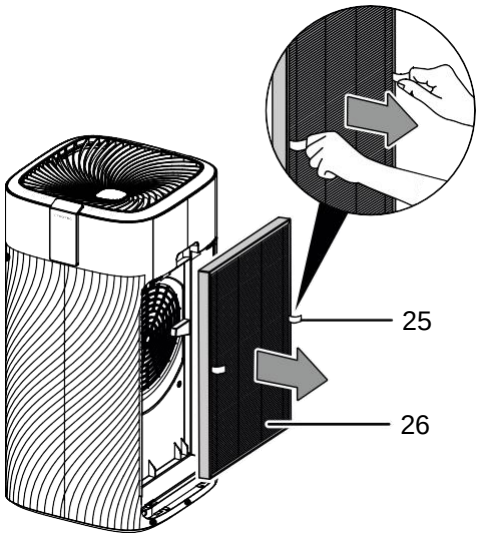

4. Uhlíkový filtr HEPA zlikvidujte podle národních předpisů.
5. Vyjměte nový uhlíkový filtr HEPA z plastového krytu.
6. Vložte nový uhlíkový filtr HEPA (26) do zařízení. Dbejte na to, aby pruhy (25) byly umístěny na vnější straně.

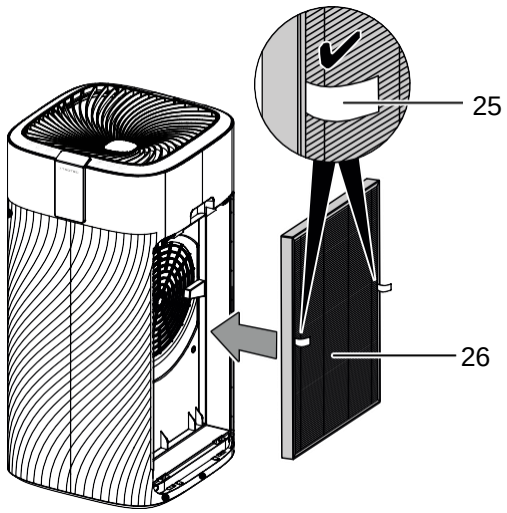

7. Znovu vložte předfiltr (24) do zařízení.

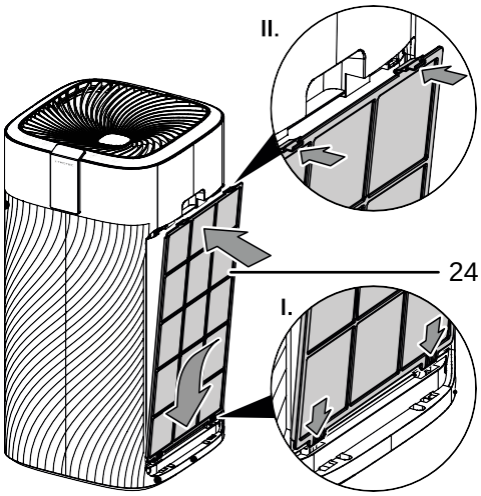

8. Vložte přívod vzduchu (3) zpět na zařízení.

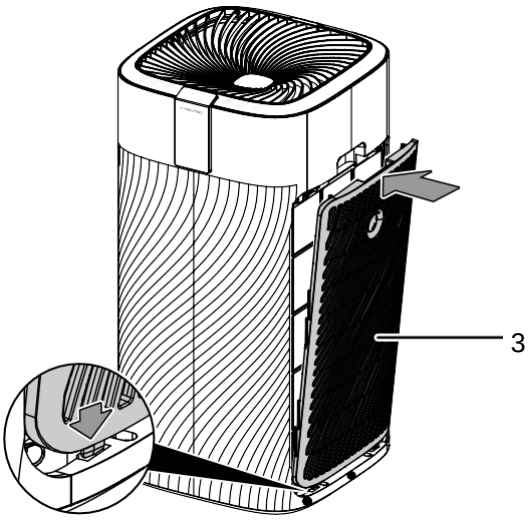

9. Stisknutím tlačítka ionizátoru (10) po dobu 3 sekund resetujte uhlíkový filtr nebo předfiltr HEPA.

Čištění předfiltrů

Pokud se rozsvítí kontrolka stupně znečištění předfiltru (20) a objeví se indikace Clean, je nutné předfiltry vyčistit (viz kapitola Provoz a kapitola Chyby a poruchy).

Na obou stranách zařízení postupujte následovně:

1. Vyjměte předfiltr (24) ze zařízení.

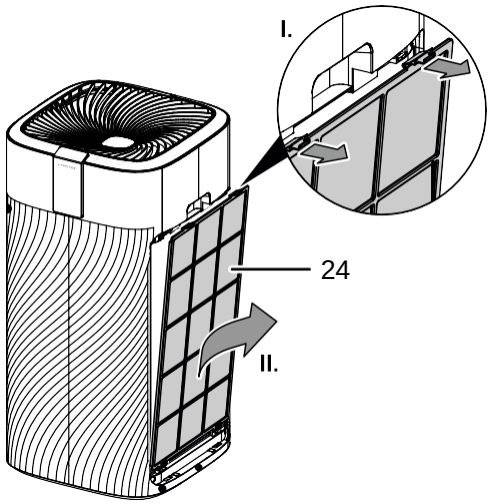

2. Filtr čistěte mírně navlhčeným měkkým hadříkem, který nepouští vlákna. Pokud je filtr silně znečištěný, vyčistěte jej teplou vodou smíchanou s neutrálním čisticím prostředkem.

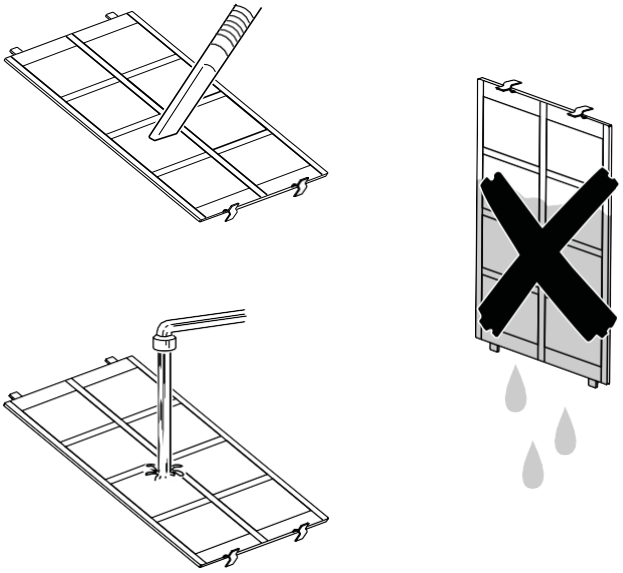

3. Nechte filtr úplně vyschnout. Nevkládejte mokrý filtr do zařízení!
4. Znovu vložte předfiltr do zařízení.
5. Stisknutím tlačítka ionizátoru (10) po dobu 3 sekund resetujte předfiltr.

Činnosti vyžadované po údržbě

Pokud chcete zařízení nadále používat:

- Znovu připojte zařízení k síti.

Pokud nemáte v úmyslu zařízení delší dobu používat:

- Zařízení skladujte podle kapitoly Skladování.

Technická příloha

Technická data

Parametr	Hodnota
Model	**AirgoClean® 250 E**
Průtok vzduchu s uhlíkovým filtrem HEPA Fáze **I** Fáze **II** Fáze **III** Turbo režim	 384 m^3/h 503 m^3/h 624 m^3/h 740 m^3/h
Teplota okolí	-10 ° C až 45 ° C
Provozní rozsah	0% až 95% relativní vlhkosti
Síťové připojení	220-240 V / 50 Hz
Spotřeba energie	45 W
Jmenovitý proud	0.17 A
Hladina akustického tlaku (ve vzdálenosti 1 m)	56 dB(A)
Rozměry (délka x šířka x výška)	360 x 360 x 710 mm
Minimální vzdálenost od zdí a jiných předmětů A: top B: rear C: side D: front	 30 cm 30 cm 30 cm 30 cm
Hmotnost	12 kg

Likvidace

Ikona s přeškrtnutým odpadkovým košem na odpadu z elektrického nebo elektronického zařízení stanoví, že toto zařízení nesmí být na konci své životnosti zlikvidováno s domovním odpadem. Ve vaší blízkosti najdete sběrná místa pro bezplatné vracení použitých elektrických a elektronických zařízení. Adresy lze získat od vaší obce nebo místní správy. Další možnosti vrácení, které poskytujeme, najdete na našich webových stránkách https://de.trotec.com/shop/.

Účelem odděleného sběru odpadních elektrických a elektronických zařízení je umožnit opětovné použití, recyklaci a jiné formy využití odpadních zařízení a zabránit negativním dopadům na životní prostředí a lidské zdraví způsobeným odstraňováním nebezpečných látek potenciálně obsažených v zařízení.

Trotec GmbH

Grebbener Str. 7 D-
52525 Heinsberg

+49 2452 962-400
+49 2452 962-200

info@trotec.com
www.trotec.com