# TTK 171 ECO

# CS

**PŘEKLAD PŮVODNÍHO NÁVODU K POUŽÍVÁNÍ**
VYSOUŠEČ VZDUCHU

TRT-BA-TTK171ECO-TC2014-18-005-CS

TROTEC

## Obsah


**Pokyny k návodu k obsluze** ..... 2

**Bezpečnost** ..... 2

**Informace o přístroji** ..... 5

**Transport a skladování** ..... 7

**Montáž a instalace** ..... 7

**Obsluha** ..... 10

**Doobjednatelné příslušenství:** ..... 13

**Chyby a poruchy** ..... 13

**Údržba** ..... 15

**Technická příloha** ..... 18

**Likvidace** ..... 21

**Prohlášení o shodě** ..... 22


## Pokyny k návodu k obsluze

### Symboly

**Nebezpečí**
Tento symbol označuje, že vzhledem k extrémně hořlavému plynu existují rizika ohrožují život a zdraví osob.

**Varování před elektrickým napětím**
Tento symbol označuje, že existují rizika pro život a zdraví osob, způsobená elektrickým napětím.

**Výstraha**
Signální slovo označuje nebezpečí se střední úrovní rizika, které může mít v případě zanedbání za následek vážné zranění nebo smrt.

**Pozor**
Signální slovo označuje nebezpečí s nízkou úrovní rizika, které může mít v případě zanedbání za následek malé nebo středně těžké zranění.

**Upozornění**
Signální slovo poukazuje na důležité informace (např. na škody na majetku), ale nikoli na nebezpečí.

**Info**
Pokyny s tímto symbolem vám pomohou provádět vaše činnosti rychle a spolehlivě.

**Postupujte dle návodu**
Pokyny s tímto symbolem upozorňují, že je nutné dodržovat návod k používání .

Aktuální znění návodu k používání a prohlášení o shodě v souladu s předpisy EU si můžete stáhnout pomocí následujícího odkazu:

TTK 171 ECO

https://hub.trotec.com/?id=42377

## Bezpečnost

**Tento návod si před uvedením do provozu / použitím přístroje pečlivě prostudujte a uchovávejte jej vždy v bezprostřední blízkosti místa instalace, příp. u přístroje!**

**Výstraha**
**Přečtěte si všechny bezpečnostní pokyny a upozornění.**
Při nedodržení bezpečnostních pokynů a instrukcí může dojít k úrazu elektrickým proudem, požáru a/nebo k těžkým zraněním.
**Dodržujte všechny bezpečnostní pokyny a upozornění.**
Přístroj mohou používat děti od 8 let věku, dále pak osoby se sníženými psychickými, senzorickými a mentálními schopnostmi nebo postižením, případně s nedostatečnými zkušenostmi a/nebo vědomostmi, jestliže jej budou používat pod dohledem odpovědné osoby, nebo pokud budou proškoleny v bezpečné obsluze přístroje a přitom chápou nebezpečí, vyplývající z jeho užívání.
Tento přístroj není hračka pro děti. Čištění a uživatelskou údržbu nesmějí provádět děti bez dozoru.

- Neprovozujte přístroj v prostorách ohrožených výbuchem.
- Neprovozujte přístroj v agresivní atmosféře.
- Přistroj nainstalujte nastojato a stabilně.
- Po vlhkém čištění nechte přístroj vyschnout. Nikdy jej neprovozujte ve vlhkém stavu.
- Přístroj neprovozujte ani neobsluhujte, máte-li mokré nebo vlhké ruce.
- Nevystavujte přístroj přímému vodnímu proudu.
- Nikdy do přístroje nestrkejte předměty ani končetiny.
- Přístroj za provozu nezakrývejte ani nepřenášejte.
- Nesedejte na přístroj.

- Přístroj není hračka. K přístroji nesmějí mít přístup děti a zvířata. Přístroj mějte stále pod kontrolou.
- Před každým použitím zkontrolujte, zda přístroj, jeho příslušenství a přípojné části nevykazují poškození. Nepoužívejte vadné přístroje ani jejich části.
- Zajistěte, aby veškeré elektrické kabely mimo přístroj byly chráněny proti poškození (např. zvířaty). Přístroj nikdy nepoužívejte, pokud jsou elektrický kabel nebo síťová přípojka poškozené!
- Elektrická přípojka musí odpovídat údajům v kapitole Technická data.
- Síťovou vidlici zasuňte do řádně jištěné zásuvky.
- Prodlužovací kabely k síťovému kabelu volte podle příkonu přístroje, délky kabelu a účelu použití. Prodlužovací kabel zcela rozviňte. Zabraňte elektrickému přetížení.
- Před prováděním údržby, ošetřování nebo opravy přístroje vytáhněte síťový kabel ze zásuvky elektrické sítě, a to uchopením a vytažením zástrčky.
- Když přístroj nepoužíváte, vypněte jej a vytáhněte síťový kabel ze zásuvky.
- Přístroj nepoužívejte, pokud zjistíte poškození síťové zástrčky nebo síťových kabelů.
  Je-li síťová přípojka tohoto přístroje poškozena, musí být vyměněna výrobcem nebo jeho servisní službou, případně podobně kvalifikovanou osobou, aby se předešlo rizikům. Vadné síťové kabely představují vážné nebezpečí ohrožující zdraví!
- Při instalaci přístroje dodržujte minimální vzdálenosti od stěn a předmětů, jakož i skladovací a provozní podmínky podle kapitoly „Technické údaje“.
- Zajistěte, aby sací a výfukový otvor byly volné.
- Zajistěte, aby strana sání byla vždy bez znečištění a volných předmětů.
- Z přístroje neodstraňuje bezpečnostní značky, nálepky ani etikety. Všechny bezpečnostní značky, nálepky a etikety udržujte v čitelném stavu.
- Přístroj přepravujte pouze nastojato a s vyprázdněnou nádobou na kondenzát, resp. vypouštěcí hadicí.
- Před uskladněním nebo přemístěním vypusťte nashromážděný kondenzát. Nepijte jej. Můžete ohrozit své zdraví!

**Bezpečnostní pokyny pro vysoušeče vzduchu naplněné chladivem R290**

- Zařízení instalujte pouze v místnostech, v nichž nemůže dojít k nahromadění chladiva při jeho případném úniku.
- Zařízení instalujte pouze v místnostech, s nichž není žádný trvalý zdroj vznícení (např. otevřený oheň, zapnutý plynový spotřebič nebo elektrické topidlo).
- Upozorňujeme, že chladivo je bez zápachu.
- Přístroj instalujte pouze v souladu s vnitrostátními předpisy pro instalaci zařízení.
- Dodržujte vnitrostátní předpisy týkající se přípojek plynu.
- Instalujte, ovládejte a skladujte přístroj TTK 171 ECO pouze v místnosti, která má plochu větší než 12 $m^2$.
- Zacházejte se zařízením takovým způsobem, aby nedošlo k jeho mechanickému poškození.
- Dbejte na to, že připojené kanály nesmí obsahovat žádné zdroje vznícení.
- R290 je chladivo, které splňuje evropské environmentální předpisy. Součásti chladicího okruhu nesmí být perforovány.
- Neprovrtávejte je, ani nenahřívejte.
- Nepoužívejte k urychlení rozmrazování žádné jiné prostředky, než ty, které jsou doporučené výrobcem.
- Každá osoba pracující na okruhu chladiva musí mít osvědčení o způsobilosti od akreditovaného subjektu v rámci odvětví, čímž musí prokázat svou způsobilost a kompetence v oblasti bezpečného zacházení s chladivy, a to na bázi metody známé v tomto odvětví.
- Servisní práce se smí provádět pouze v souladu se specifikacemi výrobce. Pokud je pro činnosti údržby a oprav vyžadována spolupráce dalších osob, musí ta osoba, která je vyškolena při manipulaci s hořlavými chladivy, neustále dohlížet na prováděné činnosti.
- Nevětrané místnosti, v nichž je zařízení instalováno, provozováno nebo skladováno, musí být konstruovány tak, aby nedocházelo hromadění případně unikajícího chladiva. Tím se zabrání nebezpečí požáru nebo výbuchu kvůli vznícení chladiva způsobeného elektrickými troubami, vařiči nebo jinými zdroji vznícení.
- Celý okruh chladiva je bezúdržbový hermeticky uzavřený systém, jehož údržbu a opravy smějí provádět jen podniky specializované na chladicí a klimatizační techniku nebo společnost Trotec.

## Použití v souladu s účelem zařízení

Přístroj používejte výlučně k vysoušení a odvlhčování vzduchu v místnostech a dodržujte technické údaje.

K použití k určenému účelu patří:

- odvlhčování a vysoušení:
  - obývacích prostor, prostor ke spaní, sprchování a sklepních prostor
  - prádelen, chalup, obytných vozů, člunů
- permanentní udržování sucha:
  - skladech, archivech, laboratořích
  - koupelnách, prádelnách a převlékárnách atd.

## Použití k jinému než určenému účelu

Přístroj není určen pro průmyslové použití.

- Přístroj neinstalujte na vlhký ani zaplavený podklad.
- Nepokládejte na přístroj žádné předměty, např. oblečení.
- Nepoužívejte přístroj venku.
- Svévolné konstrukční změny a nástavby nebo přestavby přístroje jsou zakázány.
- Provozovat nebo obsluhovat přístroj jiným způsobem, než jak je popsáno v tomto návodu, není povoleno. V případě nedodržení zaniká jakékoli ručení a nárok na poskytnutí záruky.

## Kvalifikace personálu

Osoby používající tento přístroj musí:

- si musejí být vědomy nebezpečí, které vzniká při práci s elektrickými přístroji ve vlhkém prostředí.
- si musejí prostudovat návod k používání a porozumět mu, zvláště kapitole "Bezpečnost".

Činnosti údržby, vyžadující otevření skříně, smějí provádět pouze firmy specializované na chladicí a klimatizační techniku nebo společnost Trotec.

## Bezpečnostní značky a štítky na přístroji

**Upozornění**

Z přístroje neodstraňuje bezpečnostní značky, nálepky ani etikety. Všechny bezpečnostní značky, nálepky a etikety udržujte v čitelném stavu.

Na přístroji jsou připevněny následující bezpečnostní značky a štítky:

**TTK 171 ECO**

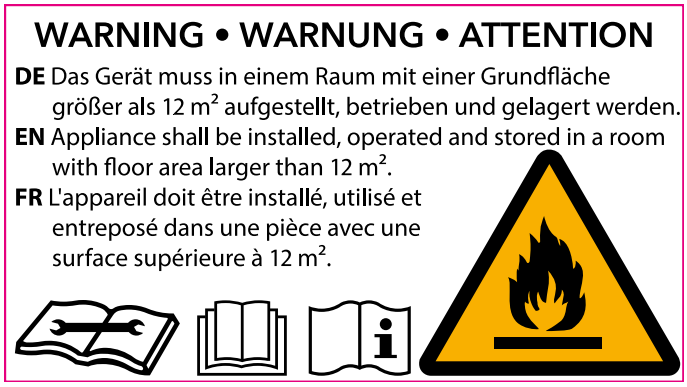


**Postupujte dle návodu**

Tento symbol vás upozorňuje na to, že je nutné dodržovat návod k obsluze.

**Postupujte dle návodu na opravy**

Činnosti likvidace, údržby a oprav chladicích okruhů smějí provádět pouze osoby s osvědčením o způsobilosti a v souladu s pokyny výrobce. Příslušný návod na opravy je k dispozici na vyžádání u výrobce.

## Zbytková nebezpečí

**Nebezpečí**
**Přírodní chladivo propan (R290)!**
H220 – Extrémně hořlavý plyn.
H280 – Obsahuje plyn pod tlakem; při zahřátí může explodovat.

P210 – Chraňte před teplem, horkými povrchy, jiskrami, otevřeným ohněm a jinými zdroji vznícení. Zákaz kouření.
P377 – Požár unikajícího plynu: Nehaste, nelze-li únik bezpečně zastavit.
P410+P403 – Chraňte před slunečním zářením. Skladujte na dobře větraném místě.

**Varování před elektrickým napětím**
Práce na elektrických konstrukčních částech smí provádět pouze autorizovaná odborná firma!

**Varování před elektrickým napětím**
Před veškerými pracemi vytáhněte konektor ze zásuvky!
Vytáhněte síťový kabel ze zásuvky elektrické sítě, a to uchopením za zástrčku.

**Výstraha**
Pokud tento přístroj používají nezaškolené osoby nesprávně nebo jinak než k určenému účelu, může představovat nebezpečí! Dbejte na kvalifikaci personálu!

**Výstraha**
Přístroj není hračka a nepatří do rukou dětem.

**Výstraha**
Nebezpečí udušení!
Nenechávejte volně ležet obalový materiál. Mohl by být nebezpečný pro děti.

**Upozornění**
Neprovozujte přístroj bez vloženého vzduchového filtru! Bez vzduchového filtru dojde k silnému znečištění vnitřku přístroje. Tím se může omezit výkon a přístroj se poškodí.

## Chování v případě havárie

1. Vypněte přístroj.
2. V případě havárie odpojte přístroj od elektrického proudu: Vytáhněte připojovací kabel ze zásuvky elektrické sítě, a to uchopením za zástrčku.
3. Vadný přístroj nepřipojujte zpět k síťové přípojce.

# Informace o přístroji

## Popis přístroje

Přístroj zajišťuje automatické vysoušení vzduchu v místnostech na principu kondenzace.

Ventilátor nasává vlhký vzduch z místnosti přes přívodní vzduchový otvor se vzduchovým filtrem, výparník a za ním umístěný kondenzátor. Na chladném výparníku se vzduch z místnosti ochladí až pod rosný bod. Vodní pára obsažená ve vzduchu se sráží jako kondenzát nebo rosa na lamelách výparníku. Na kondenzátoru se vysušený a ochlazený vzduch opět ohřeje a je vyfouknut. Takto upravený sušší vzduch se opět smíchává se vzduchem v místnosti. V důsledku toho, že vzduch v místnosti stále cirkuluje přístrojem, se sníží relativní vlhkost vzduchu v místnosti, kde je přístroj instalován.

Zkondenzovaná voda odkapává v závislosti na teplotě a relativní vlhkosti vzduchu stále nebo jen během periodických rozmrazovacích fází integrovaným odtokovým hrdlem do nádoby na kondenzát, která je umístěna pod ním. Nádoba na kondenzát je k měření stavu naplnění vybavena plovákem.

Přístroj má funkci automatického odmrazování. Odmrazování přitom probíhá elektronicky pomocí režimu recirkulace.

Pokud bude dosaženo maximálního stavu naplnění nádoby na kondenzát nebo pokud nebude nádoba na kondenzát správně vložena, rozsvítí se kontrolka nádoby na kondenzát (viz kapitola Ovládací prvky). Kompresor a ventilátor se vypne. Kontrolka nádoby s kondenzátem zhasne až při opětovném vložení vyprázdněné nádoby.

Volitelně lze vodní kondenzát odvést pomocí hadice u přípojky kondenzátu.

Navíc může být použito volitelné připojení vzduchové hadice pro přesný přívod suchého vzduchu nebo vysoušení dutin.

Přístroj umožňuje snížení relativní vlhkosti vzduchu až na cca 30 %.

Kvůli tepelnému záření, vznikajícímu během provozu, se může teplota v místnosti poněkud zvýšit.

Kromě toho lze přístroj automaticky zapnout a vypnout s časovou prodlevou. Počet hodin lze k tomuto účelu nastavit v krocích po 1 hodině (1 hod. až 24 hod.).

## Vyobrazení přístroje

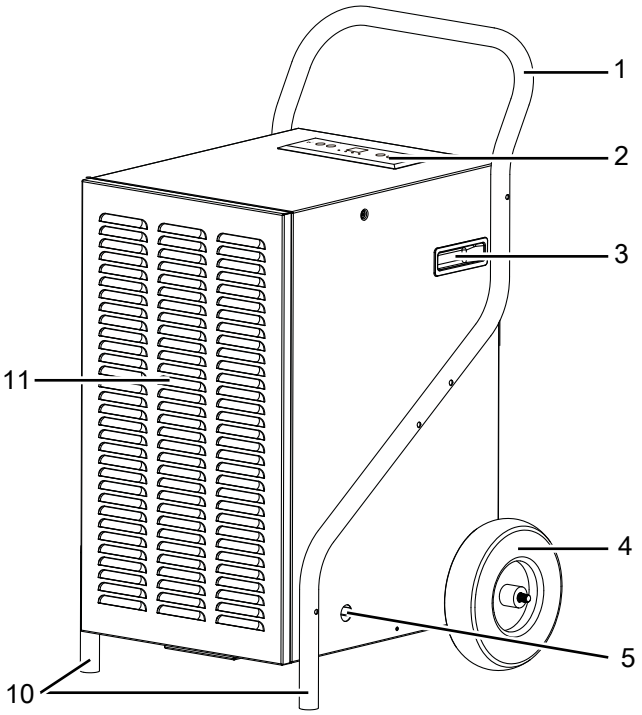


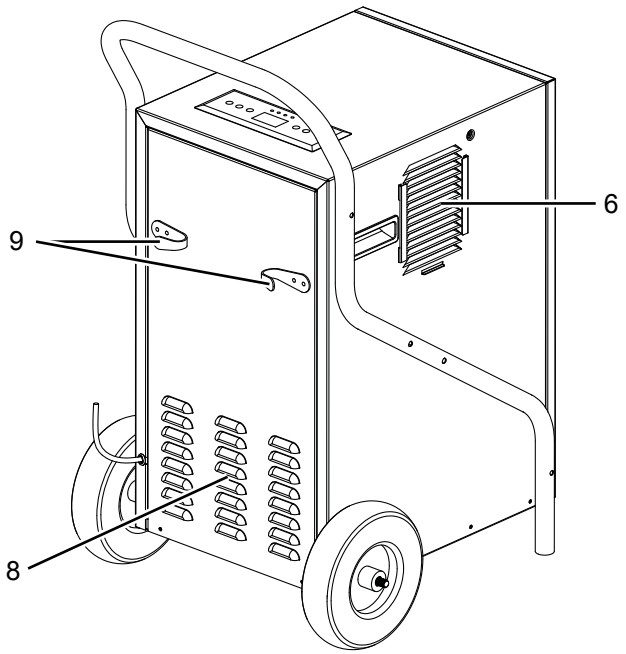


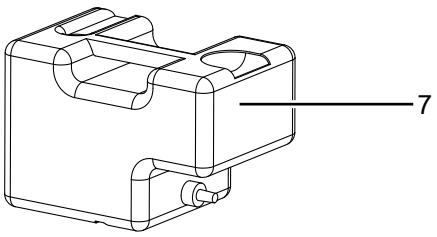


| Č. | Označení |
|---|---|
| 1 | Transportní rukojeť |
| 2 | Ovládací prvek |
| 3 | Prohlubeň pro uchopení |
| 4 | Transportní kolečko |
| 5 | Průchodka hadice na vypouštění kondenzátu |
| 6 | Výfukový otvor |
| 7 | Nádoba na kondenzát |
| 8 | Větrací zdířky |
| 9 | Držák síťového kabelu |
| 10 | Stojanová nožka |
| 11 | Sací otvor se vzduchovým filtrem |

## Transport a skladování

**Upozornění**
Pokud je přístroj skladován nebo přepravován neodborně, může dojít k jeho poškození. Respektujte informace o transportu a skladování přístroje.

### Transport

Přístroj je pro snazší transport vybaven transportní rukojetí a dvěma transportními kolečky.

**Před** každým transportem dbejte následujících pokynů:

- Vypněte přístroj.
- Vytáhněte síťový kabel ze zásuvky elektrické sítě, a to uchopením za zástrčku.
- Netahejte za síťový kabel!
- Vypusťte zbývající kondenzát z přístroje a z hadice na vypouštění kondenzátu (viz kapitola Údržba).
- Přístroj nenaklánějte o více než 45°, jinak může dojít k poškození přístroje.

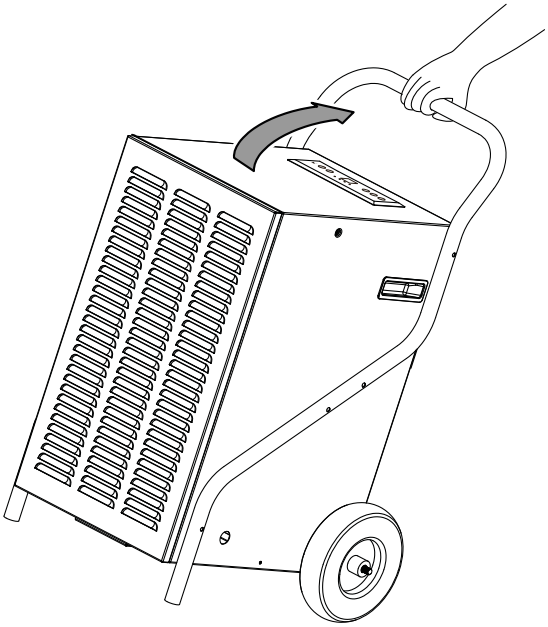

- Přístroj transportujte jen na rovných a hladkých plochách.

**Po** každém transportu dodržujte následující pokyny:

- Přístroj po transportu postavte zpříma.
- Nechte přístroj stát 12 až 24 hodin, aby se mohlo nashromáždit chladivo v kompresoru. Přístroj znovu zapněte až po 12 až 24 hodinách! Jinak by se kompresor mohl poškodit a přístroj by již nefungoval. V takovém případě zanikne nárok na záruku.

### Skladování

**Před** každým uskladněním dodržujte následující pokyny:

- Vypusťte zbývající kondenzát z přístroje a z hadice na vypouštění kondenzátu (viz kapitola Údržba).
- Vytáhněte síťový kabel ze zásuvky elektrické sítě, a to uchopením za zástrčku.

Pokud přístroj nepoužíváte, dodržujte tyto skladovací podmínky:

- v suchém prostředí, chráněný proti mrazu a horku
- ve stojaté poloze na bezprašném místě, chráněném před přímým slunečním osvitem
- příp. chráněný obalem před vnikajícím prachem
- na přístroj neumísťujte žádná další zařízení ani předměty, abyste zabránili jeho poškození

## Montáž a instalace

### Rozsah dodávky

- 1 x zařízení
- 1 x držadlo pro přenášení
- 2 x stojanová noha
- 2 x transportní kolečko
- 1 x hadice na vypouštění kondenzátu, délka: 2 m, průměr: 11 mm
- 12 x šroub
- 4 x matice
- 8 x podložka
- 1 x návod k obsluze

### Rozbalení přístroje

1. Otevřete krabici a vyjměte přístroj.
2. Odstraňte z přístroje veškeré obaly.
3. Síťový kabel zcela rozviňte. Dbejte na to aby nebyl síťový kabel poškozen a nepoškoďte jej při odvíjení.

## Montáž

Použijte nástroj vhodný tuto činnost.

### Montáž stojanových nožek

Před prvním uvedením do provozu musí být na přístroj připevněny stojanové nožky. Postupujte takto:

1. Položte přístroj na jeho přední stranu.
2. Namontujte každou ze stojanových nožek (10) pomocí vždy dvou šroubů na stranách přístroje. Stojanové nožky musí přečnívat přes spodní stranu přístroje.

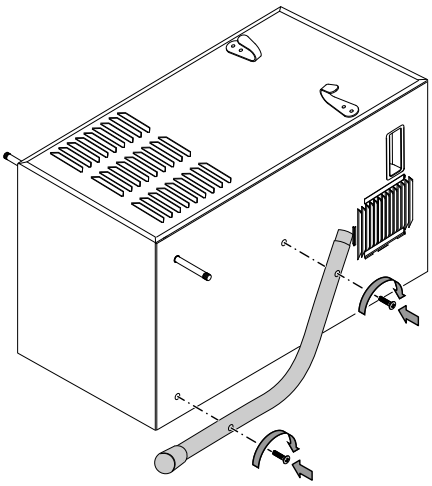

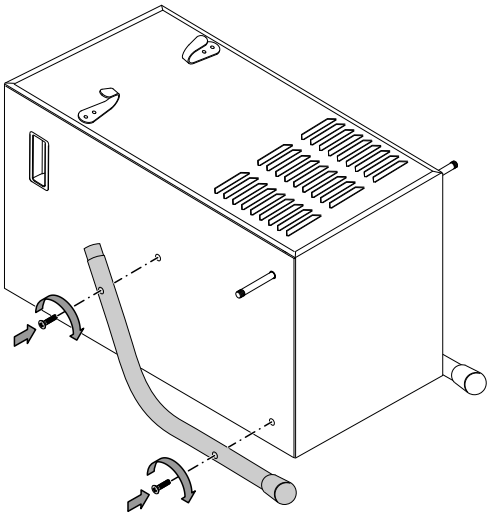

3. Nakonec namontujte transportní kola.

### Montáž transportních kol

Před prvním uvedením do provozu musí být na přístroj připevněna náprava a transportní kola. Postupujte takto:

✓ Položte přístroj na přední stranu.

1. Nasaďte podložku (12) na nápravu (13).
2. Nasaďte transportní kolo (4) před podložku.
3. Poté nasaďte druhou podložku (12) před transportní kolo (4).
4. Zajistěte transportní kolo (4) pomocí matice (14) na nápravě.

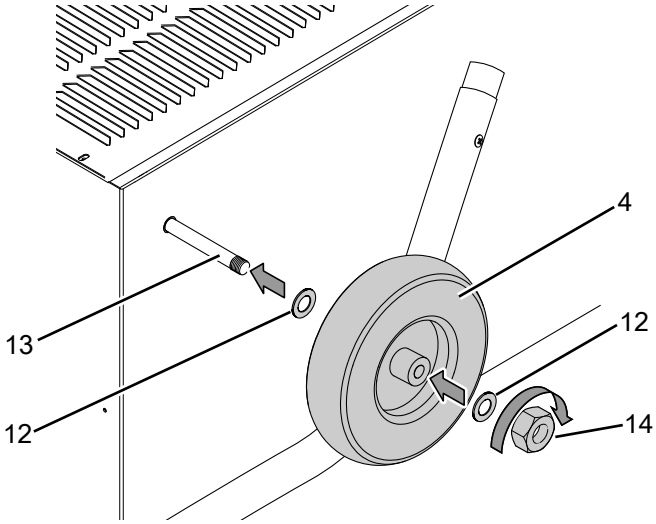


5. Postup opakujte na druhé straně nápravy.
6. Po montáži transportních kol a stojanových nožek postavte přístroj nastojato.

### Montáž držadla pro přenášení

Před prvním uvedením do provozu musí být na přístroj připevněno držadlo na přenášení. Postupujte takto:

1. Namontujte držadlo pro přenášení (1) čtyřmi šrouby na obě stojanové nožky (10).

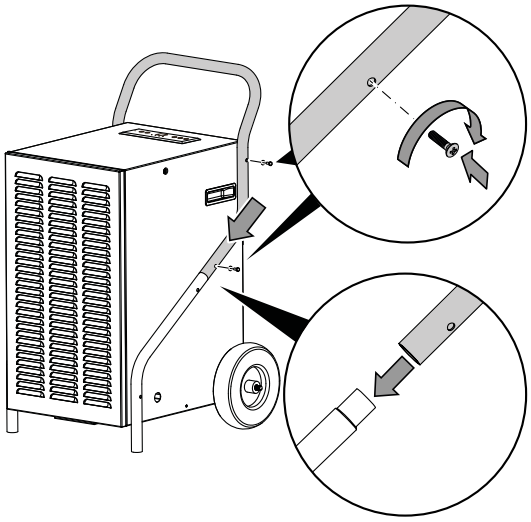

### Připojení hadice pro transport vzduchu (volitelně)

Pro příležitostný přívod suchého vzduchu nebo vysoušení dutin připojte volitelně dodávaný hadicový adaptér a vzduchovou hadici (viz doobjednatelné příslušenství).

1. Nasuňte hadicový adaptér do kolejnic výstupu vzduchu (6).

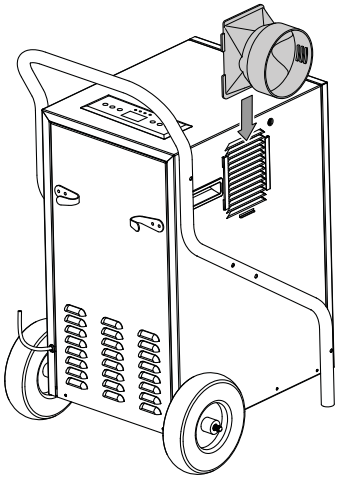

2. Připojte hadici pro transport vzduchu.

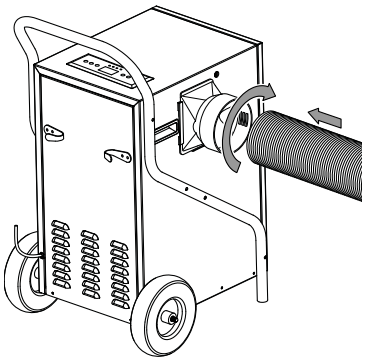

## Uvedení do provozu

Při instalaci přístroje dbejte na minimální vzdálenost od stěn a předmětů podle kapitoly „Technické údaje“.

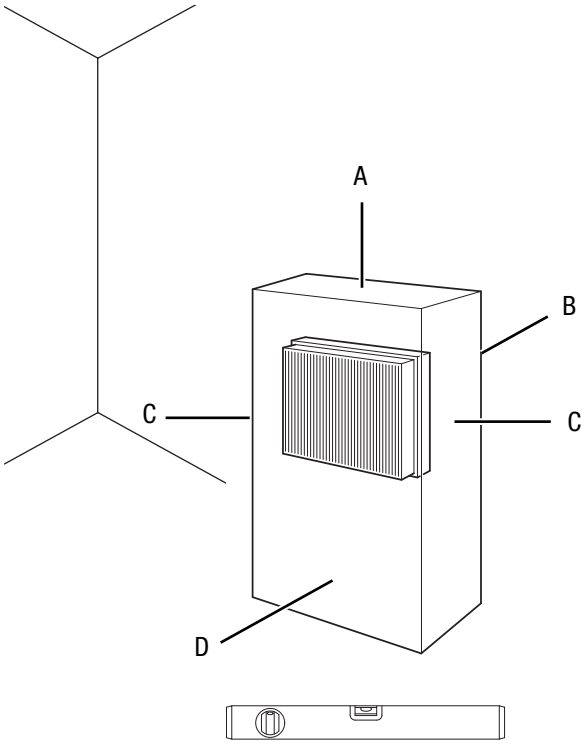


- Před opětovným uvedením přístroje do provozu zkontrolujte stav síťového kabelu. V případě pochybností, zda je přístroj v bezchybném stavu, zavolejte do zákaznického servisu.
- Zařízení instalujte pouze v místnostech, v nichž nemůže dojít k nahromadění chladiva při jeho případném úniku.
- Zařízení instalujte pouze v místnostech, s nichž není žádný trvalý zdroj vznícení (např. otevřený oheň, zapnutý plynový spotřebič nebo elektrické topidlo).
- Přistroj nainstalujte nastojato a stabilně.
- Při pokládání síťového kabel či dalšího elektrického kabelu se vyhněte místům s nebezpečím zakopnutí, zejména při instalaci přístroje ve středu místnosti. Používejte kabelové lávky.
- Zajistěte, aby byly prodlužovací kabely kompletně rozvinuté.
- Při instalaci přístroje dodržujte dostatečný odstup od zdrojů tepla.
- Dávejte pozor na to, aby proudění vzduchu nebránily záclony ani jiné předměty.
- Při instalaci, zvláště v mokrých prostorách, zajistěte přístroj pomocí ochranného zařízení proti chybnému proudu, které odpovídá předpisům (FI spínač). Toto zařízení není součástí dodávky.

### Vložení vzduchového filtru

**Upozornění**

Neprovozujte přístroj bez vloženého vzduchového filtru! Bez vzduchového filtru dojde k silnému znečištění vnitřku přístroje. Tím se může omezit výkon a přístroj se poškodí.

- Před zapnutím se ujistěte, že je instalován vzduchový filtr.

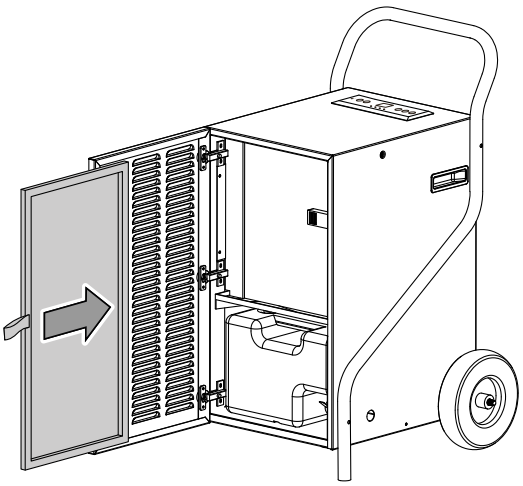

### Vložení nádoby na kondenzát

- Ujistěte se, že je plovák správně vložen v nádobě na kondenzát.
- Ujistěte se, že je nádoba na kondenzát prázdná a správně vložená.

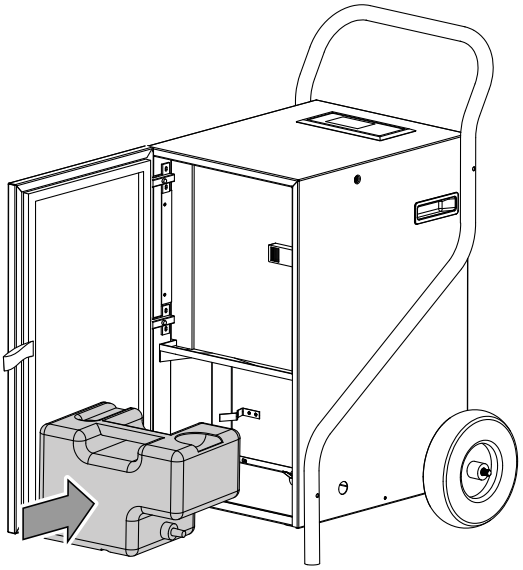

## Obsluha

**Poznámky:**

- Neotvírejte okna ani dveře.
- Přístroj pracuje po zapnutí plně automaticky.
- Kompresor se zapne po cca 3 sekundách.
- Ventilátor stále běží v režimu vysoušení i po dosažení nastavené požadované hodnoty, dokud se zařízení nevypne.

### Ovládací prvky

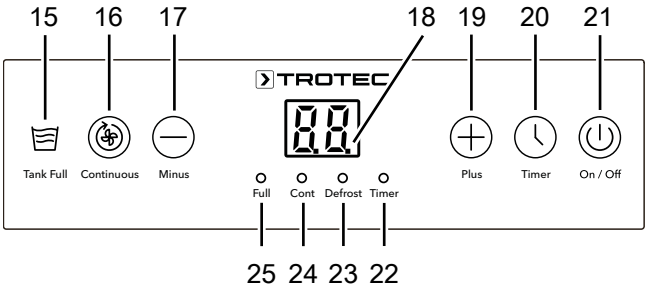


| Č. | Označení | Význam |
|---|---|---|
| 15 | Kontrolka LED *Tank Full* | Zobrazuje se v případě plné nebo nesprávně vložené nádoby na kondenzát |
| 16 | Tlačítko *Continuous* | Volič druhu režimu *Nepřetržitý provoz* |
| 17 | Tlačítko *Minus* | Snížení požadované relativní vlhkosti vzduchu(20 % až 90 % v krocích po 5 %)<br>Snížení hodnoty v krocích po 1 hod. (1 hod. až 24 hod.) při programování časovače |
| 18 | Zobrazení segmentu | Zobrazení aktuální vlhkosti vzduchu<br>Zobrazení požadované vlhkosti vzduchu<br>Indikace počtu hodin během programování časovače |
| 19 | Tlačítko *Plus* | Zvýšení požadované relativní vlhkosti vzduchu(20 % až 90 % v krocích po 5 %)<br>Zvýšení hodnoty v krocích po 1 hod. (1 hod. až 24 hodin) při programování časovače |
| 20 | Tlačítko *Timer* | Aktivace nebo deaktivace funkce časovače pro *Automatické zapnutí*<br>Aktivace nebo deaktivace funkce časovače pro *Automatické vypnutí* |
| 21 | Tlačítko *On / Off* | Zapnutí nebo vypnutí přístroje |
| 22 | Kontrolka LED *Timer* | Svítí v případě aktivovaného časovače pro automatické vypínání/ zapínání |

| Č. | Označení | Význam |
|---|---|---|
| 23 | LED *Defrost* | Zobrazuje se během chodu automatického odmrazování |
| 24 | LED *Continuous* | Svítí v provozním režimu *Nepřetržitý provoz* |
| 25 | LED *Full* | Zobrazuje se v případě plné nebo nesprávně vložené nádoby na kondenzát |

**Zapnutí přístroje**

Poté, co jste přístroj instalovali tak, jak je popsáno v kapitole Uvedení do provozu, a je připraven k použití, můžete jej zapnout.

1. Stiskněte tlačítko *On / Off* (21).
   ⇨ Přístroj se spustí s vysoušením vzduchu v nepřetržitém provozu.
2. Stiskněte tlačítko *On / Off* (21) znovu.
   ⇨ Kompresor se vypne.
   ⇨ Na displeji se zobrazí symbol **- -**.
   ⇨ Přístroj se přepne do pohotovostního režimu.
   ⇨ Ventilátor dobíhá po dobu asi jedné minuty a poté se vypne.

**Nepřetržitý provoz**

Přístroj vysouší vzduch nepřetržitě a nezávisle na relativní vlhkosti vzduchu v místnosti.

V tomto režimu nelze nastavit požadovanou relativní vlhkost vzduchu v místnosti.

1. Stiskněte tlačítko *Continuous* (16).
   ⇨ Rozsvítí se LED *Continuous* (24).
   ⇨ Zobrazení segmentu (18) ukazuje aktuální relativní vlhkost vzduchu v místnosti.
   ⇨ Režim *Trvalý provoz* je zvolen.

**Info**

V nepřetržitém provozu může být připojena hadice na vypouštění kondenzátu, aby byl vznikající kondenzát plynule odváděn.

**Nastavení požadované relativní vlhkosti vzduchu v místnosti**

Požadovanou relativní vlhkost vzduchu v místnosti lze předem nastavit.

1. Stiskněte příp. tlačítko *Continuous* (16), chcete-li deaktivovat nepřetržitý provoz.
   ⇨ LED dioda *Continuous* (24) zhasne.
2. Pro nastavení požadované relativní vlhkosti vzduchu v místnosti stiskněte znovu tlačítko *Minus* (17) popř. *Plus* (19). Při každém stisknutí tlačítka se ozve signální tón. Můžete také stisknout a podržet příslušné tlačítko pro nastavení požadované relativní vlhkosti vzduchu v místnosti. Rozsah nastavení je mezi 20 % a 90 % v krocích po 5 %.
   ⇨ Požadovaná vlhkost vzduchu se na cca 5 s zobrazí v zobrazení segmentu (18).

Přístroj pracuje až do okamžiku, kdy je dosaženo požadované relativní vlhkosti vzduchu v místnosti. Když dojde k překročení požadované relativní vlhkosti vzduchu v místnosti, kompresor a ventilátor se opět zapnou.

**Nastavení časovače**

Časovač má dva způsoby fungování:

- automatické zapnutí po předem nastaveném počtu hodin.
- automatické vypnutí po předem nastaveném počtu hodin.

Funkci lze nastavit ve všech provozních režimech a v pohotovostním režimu.

Počet hodin lze nastavit v krocích po 1 hodině (1 hod. až 24 hod.).

**Upozornění**

Pokud je časovač aktivní, přístroj by neměl být používán bez dohledu ve volně přístupném prostoru.

**Funkce Memory**

Po výpadku napájení během provozu se přístroj nakonec opět automaticky zapne. Vybraná nastavení jsou uložena.

**Funkce automatického zastavení**

Pokud je nádrž na vodu plná, není správně instalována, nebo bylo dosaženo nastavené vlhkosti vzduchu v interiéru, přístroj se automaticky zastaví.

**Provoz s hadicí na přípojce kondenzátu**

V případě delšího trvalého používání nebo vysoušení prováděného bez dozoru by měla být k přístroji připojena přiložená hadice na vypouštění kondenzátu.

✓ Přiložená hadice je připravena.
✓ Přístroj je vypnutý.

1. Otevřete přívod vzduchu (11).
2. Z přístroje vyjměte nádrž na vodu.

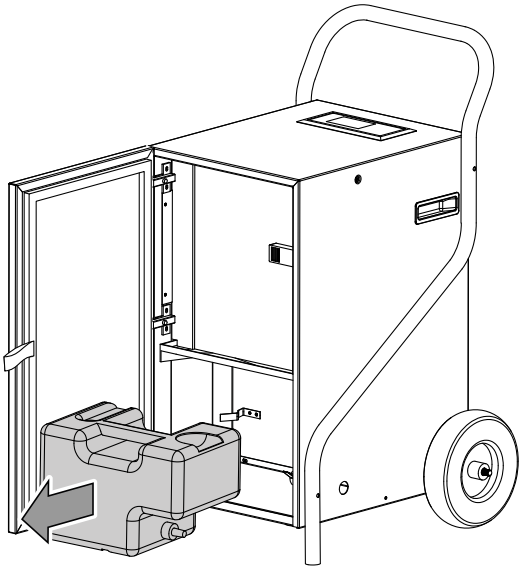

3. Nasuňte hadici na vypouštění kondenzátu skrz průchodku hadice na vypouštění kondenzátu (5) a nasaďte jeden z konců hadice na přípojku hadice.

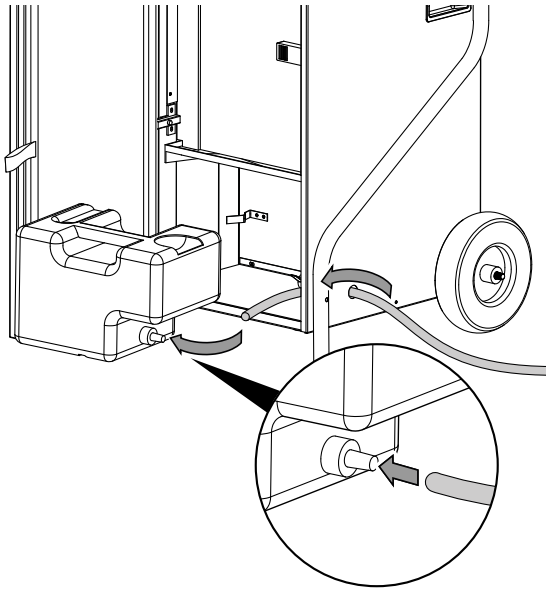

4. Vložte nádrž na vodu opět do přístroje a uzavřete přívod vzduchu (11).

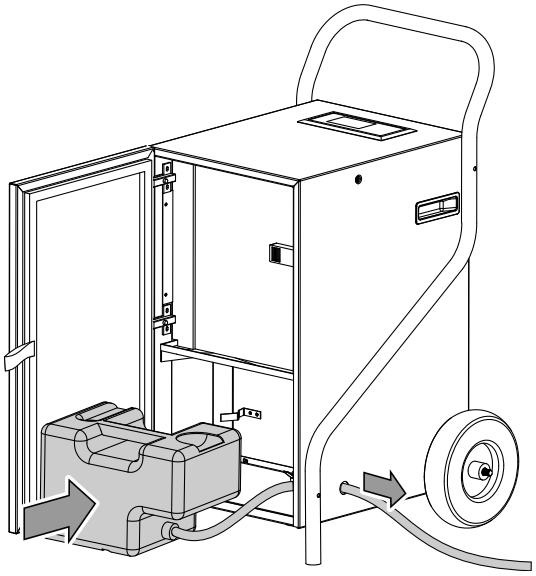

5. Druhý konec hadice zaveďte do vhodného odtoku (např. gula nebo dostatečně velká jímací nádoba). Dávejte pozor, aby nedošlo ke zlomení hadice.

Vytáhněte hadici a uzavřete přípojku hadice pomocí zátky, pokud chcete zachytávat kondenzát znovu pomocí nádoby na kondenzát. Nechte hadici před uložením vyschnout. Hadici lze v jakémkoli režimu připojit k trvalému použití.

**Automatické odmrazování**

Při nízkých okolních teplotách může během vysoušení dojít k pokrytí výparníku ledem. Přístroj pak provede automatické odmrazení. Ve fázi odmrazování se vysoušení krátce přeruší. Ventilátor běží dále.

Rozsvítí se LED *Defrost* (23).

Délka odmrazování se může lišit. Během automatického odmrazování přístroj **nevypínejte**. **Nevytahujte** zástrčku ze síťové zásuvky.

**Automatické zapnutí**

✓ Přístroj je vypnutý.

1. Stiskněte tlačítko *Časovač* (20).
   ⇨ LED *Timer* (22) svítí.
2. Pomocí tlačítek plus *Minus* (17) a *Plus* (19) nastavte požadovaný počet hodin.

⇨ V zobrazení segmentu (18) se po dobu 5 s zobrazuje počet hodin.
⇨ Časovač je nastaven na požadovaný počet hodin.
⇨ Přístroj se po zadané době zapne.

Pokyny k automatickému zapnutí:

- Odpojení od zdroje napětí smaže nastavení pro automatické zapnutí.
- Manuální zapnutí zařízení deaktivuje automatické zapnutí.
- Pokud zvolíte počet hodin **0**, je časovač vypnutý.

**Automatické vypnutí**

✓ Přístroj je zapnutý.

1. Stiskněte tlačítko *Časovač* (22).
   ⇨ LED *Timer* (22) svítí.
2. Pomocí tlačítek plus *Minus* (17) a *Plus* (19) nastavte požadovaný počet hodin.

⇨ V zobrazení segmentu (18) se po dobu cca 5 s zobrazuje počet hodin.

⇨ Časovač je nastaven na požadovaný počet hodin.

⇨ Přístroj se po zadané době vypne.

Pokyny k automatickému vypnutí:

- Stisknutím tlačítka *On / Off* (21) se deaktivuje automatické vypnutí.

**Indikace teploty**

Kromě vlhkosti vzduchu v místnosti může být v zobrazení segmentu (18) současně zobrazena aktuální teplota vzduchu v místnosti. Postupujte takto:

1. Stiskněte a držte po dobu 5 s tlačítko časovače *Timer* (20).
   ⇨ Aktuální teplota vzduchu v místnosti se zobrazí v zobrazení segmentu (18).
2. Vyčkejte cca 10 sekund.
   ⇨ Aktuální relativní vlhkost vzduchu v místnosti se ukáže v zobrazení segmentu (18).

**Vyřazení z provozu**

**Varování před elektrickým napětím**
Nedotýkejte se síťové zástrčky vlhkýma nebo mokrýma rukama.

- Vypněte přístroj.
- Vytáhněte síťový kabel ze zásuvky elektrické sítě, a to uchopením za zástrčku.
- V případě potřeby odstraňte hadici na vypouštění kondenzátu a zbytkovou tekutinu v ní.
- V případě potřeby nádobu s kondenzátem vyprázdněte.
- Čištění přístroje provádějte v souladu s pokyny uvedenými v kapitole Údržba.
- Přístroj skladujte podle kapitoly Skladování.

## Doobjednatelné příslušenství:

**Výstraha**
Používejte pouze příslušenství a přídavná zařízení, které jsou uvedeny v Návodu k používání.
Použití jiných nástrojů, než je doporučeno v Návodu k používání, nebo jiné druhy příslušenství, může znamenat riziko zranění.

| Označení | Číslo artiklu |
|---|---|
| Vzduchový filtr (filtrační rouno) | 7 710 000 826 |
| Čerpadlo na kondenzát externí | 6.100.003.020 |
| Hadicový adaptér TTK 171 ECO | 7 331 001 160 |
| Hadice pro transport vzduchu | 6 100 001 125 |

## Chyby a poruchy

Přístroj byl během výroby několikrát testován, zda bezchybně funguje. Pokud by se však přesto objevily funkční poruchy, zkontrolujte přístroj podle následujícího seznamu.

**Přístroj se nerozběhne:**

- Zkontrolujte síťovou přípojku.
- Zkontrolujte poškození síťového kabelu a zástrčky.
- Zkontrolujte zabezpečení sítě ze strany zákazníka.
- Zkontrolujte stav naplnění nádoby na kondenzát, příp. ji vyprázdněte. LED diody *Tank Full* (15) a *Full* (25) se nesmí rozsvítit.
- Zkontrolujte správné usazení nádoby na kondenzát.
- Zkontrolujte teplotu v místnosti. Dodržujte přípustný pracovní rozsah přístroje podle technických dat.
- Než znovu spustíte přístroj, vyčkejte 10 minut. Pokud přístroj nenaběhne, nechte provést kontrolu elektrického zařízení u specializované firmy nebo u společnosti Trotec.

**Přístroj běží, ale netvoří se kondenzát:**

- Zkontrolujte, zda správně sedí hadice na vypouštění kondenzátu.
- Zkontrolujte, zda není plovák v nádobě na kondenzát znečištěn. V případě potřeby vyčistěte nádobu na kondenzát. Plovák musí být pohyblivý.
- Zkontrolujte teplotu v místnosti. Dodržujte přípustný pracovní rozsah přístroje podle technických dat.
- Zajistěte, aby relativní vlhkost vzduchu v místnosti odpovídala technickým údajům.
- Zkontrolujte, zda není vzduchový filtr znečištěn. V případě potřeby vzduchový filtr vyčistěte nebo vyměňte.
- Zkontrolujte zvenčí kondenzátor, zda není znečištěn (viz kapitola Údržba). Znečištěný kondenzátor nechte vyčistit u specializované firmy nebo u společnosti Trotec.
- Při používání čerpadla na kondenzát: Zkontrolujte nádobu na kondenzát a hadice, zda nejsou znečištěné.

**Přístroj je hlučný, příp. vibruje:**

- Zkontrolujte, zda je přístroj postaven nastojato a stabilně.

**Vytéká kondenzát:**

- Zkontrolujte, zda přístroj nevykazuje netěsnosti.

**Kompresor se nespouští:**

- Zkontrolujte teplotu v místnosti. Dodržujte přípustný pracovní rozsah přístroje podle technických dat.
- Zajistěte, aby relativní vlhkost vzduchu v místnosti odpovídala technickým údajům.
- Zkontrolujte, zda se aktivovala ochrana kompresoru před přehřátím. Odpojte přístroj od elektrické sítě. Před opětovným připojením do sítě jej nechte cca 10 minut chladnout.
- Přístroj popř. provede automatické odmrazování. Během automatického odmrazování se neprovádí vysoušení.

**Přístroj se přehřívá, je hlučný, příp. ztrácí na výkonu:**

- Zkontrolujte, zda nejsou přívodní vzduchové otvory a vzduchový filtr znečištěné. Odstraňte vnější znečištění.
- Zkontrolujte, zda přístroj není zvenčí znečištěn (viz kapitola Údržba). Znečištěný vnitřek přístroje musí vyčistit firma specializovaná na chladicí a klimatizační techniku nebo společnost Trotec.

**Nefunguje váš přístroj po kontrolách bezvadně?**

Kontaktujte zákaznický servis, popř. nechte přístroj opravit ve firmě specializované na chladicí a klimatizační techniku nebo ve společnosti Trotec.

## Údržba

### Intervaly údržby

| Interval údržby a péče | před každým uvedením do provozu | v případě potřeby | minimálně každé 2 týdny | minimálně každé 4 týdny | minimálně každých 6 měsíců | minimálně ročně |
|---|---|---|---|---|---|---|
| Zkontrolovat, příp. vyčistit sací a výfukové otvory od nečistot a cizích těles | X | | | X | | |
| Vnější čištění | | X | | | | X |
| Vizuální kontrola znečištění vnitřku přístroje | | X | | | | X |
| Zkontrolovat, příp. vyčistit vzduchové filtry od nečistot a cizích těles, popř. vyměnit | X | | X | | | |
| Výměna vzduchového filtru | | | | | X | |
| Zkontrolovat příp. poškození | X | | | | | |
| Zkontrolovat upevňovací šrouby | | X | | | | X |
| Zkušební provoz | | | | | | X |
| Vyprázdnění nádoby na kondenzát a / nebo vypouštěcí hadice | | X | | | | |

### Protokol o údržbě a péči

Typ přístroje: .....

Číslo přístroje: .....

| Interval údržby a péče | 1 | 2 | 3 | 4 | 5 | 6 | 7 | 8 | 9 | 10 | 11 | 12 | 13 | 14 | 15 | 16 |
|---|---|---|---|---|---|---|---|---|---|---|---|---|---|---|---|---|
| Zkontrolovat, příp. vyčistit sací a výfukové otvory od nečistot a cizích těles | | | | | | | | | | | | | | | | |
| Vnější čištění | | | | | | | | | | | | | | | | |
| Vizuální kontrola znečištění vnitřku přístroje | | | | | | | | | | | | | | | | |
| Zkontrolovat, příp. vyčistit vzduchové filtry od nečistot a cizích těles, popř. vyměnit | | | | | | | | | | | | | | | | |
| Výměna vzduchového filtru | | | | | | | | | | | | | | | | |
| Zkontrolovat příp. poškození | | | | | | | | | | | | | | | | |
| Zkontrolovat upevňovací šrouby | | | | | | | | | | | | | | | | |
| Zkušební provoz | | | | | | | | | | | | | | | | |
| Vyprázdnění nádoby na kondenzát a / nebo vypouštěcí hadice | | | | | | | | | | | | | | | | |
| Poznámky | | | | | | | | | | | | | | | | |

| | | | |
|---|---|---|---|
| 1. Datum: .....<br>Popis: ..... | 2. Datum: .....<br>Popis: ..... | 3. Datum: .....<br>Popis: ..... | 4. Datum: .....<br>Popis: ..... |
| 5. Datum: .....<br>Popis: ..... | 6. Datum: .....<br>Popis: ..... | 7. Datum: .....<br>Popis: ..... | 8. Datum: .....<br>Popis: ..... |
| 9. Datum: .....<br>Popis: ..... | 10. Datum: .....<br>Popis: ..... | 11. Datum: .....<br>Popis: ..... | 12. Datum: .....<br>Popis: ..... |
| 13. Datum: .....<br>Popis: ..... | 14. Datum: .....<br>Popis: ..... | 15. Datum: .....<br>Popis: ..... | 16. Datum: .....<br>Popis: ..... |

## Činnosti před zahájením údržby

**Varování před elektrickým napětím**
Nedotýkejte se síťové zástrčky vlhkýma nebo mokrýma rukama.

- Vypněte přístroj.
- Vytáhněte síťový kabel ze zásuvky elektrické sítě, a to uchopením za zástrčku.

**Varování před elektrickým napětím**
**Činnosti, které vyžadují otevření krytu, smějí provádět jen autorizované odborné firmy nebo firma Trotec.**

## Okruh chladiva

**Nebezpečí**
**Přírodní chladivo propan (R290)!**
H220 – Extrémně hořlavý plyn.
H280 – Obsahuje plyn pod tlakem; při zahřátí může explodovat.

P210 – Chraňte před teplem, horkými povrchy, jiskrami, otevřeným ohněm a jinými zdroji vznícení. Zákaz kouření.
P377 – Požár unikajícího plynu: Nehaste, nelze-li únik bezpečně zastavit.
P410+P403 – Chraňte před slunečním zářením. Skladujte na dobře větraném místě.

- Celý okruh chladiva je bezúdržbový hermeticky uzavřený systém, jehož údržbu a opravy smějí provádět jen podniky specializované na chladicí a klimatizační techniku nebo společnost Trotec.

## Bezpečnostní značky a štítky na přístroji

Kontrolujte pravidelně bezpečnostní značky a štítky na přístroji. Nečitelné bezpečnostní značky vždy ihned vyměňte!

## Vyčištění skříně

Plášť přístroje vyčistěte navlhčeným měkkým hadříkem, který nepouští vlákna. Dbejte na to, aby do pláště přístroje nevnikla vlhkost. Dbejte na to, aby se vlhkost nedostala do kontaktu s elektrickými součástmi přístroje. K navlhčení hadříku nepoužívejte žádné agresivní čisticí prostředky, jako jsou např. čisticí spreje, rozpouštědla, čističe s obsahem alkoholu nebo abrazivní prostředky.

## Vizuální kontrola znečištění vnitřku přístroje

1. Odstraňte vzduchový filtr.
2. Kapesní svítilnou si posviťte do otvorů přístroje.
3. Zkontrolujte, zda vnitřek přístroje není znečištěný.
4. Rozpoznáte-li hustou vrstvu prachu, nechte vyčistit vnitřek přístroje specializovanou firmou na chladicí a klimatizační techniku nebo společností Trotec.
5. Vložte opět vzduchový filtr.

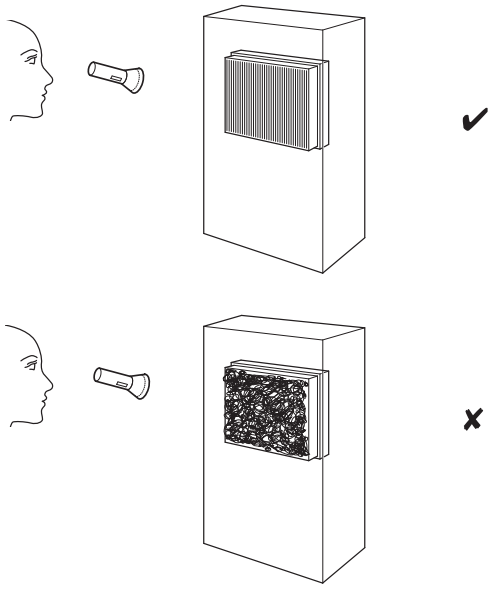

## Čištění vzduchového filtru

**Upozornění**
Zajistěte, aby vzduchový filtr nebyl opotřebovaný ani poškozený. Rohy a hrany vzduchového filtru nesmějí být deformované ani zaoblené. Před opětovným usazením se ujistěte, že je vzduchový filtr nepoškozený a suchý!

Jakmile je vzduchový filtr znečištěn, je třeba jej vyčistit. To se projeví např. snížením výkonu (viz kapitola Chyby a poruchy).

1. Vzduchový filtr vyjměte z přístroje.

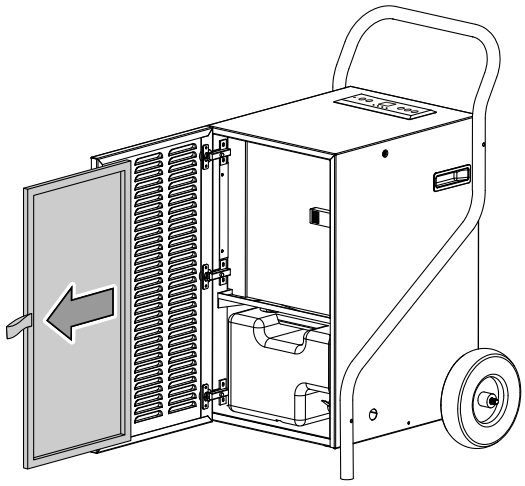

2. Filtr vyčistěte měkkou, lehce navlhčenou utěrkou, která nepouští vlákna. Pokud je filtr silně znečištěn, vyčistěte jej teplou vodou s neutrálním čistidlem.

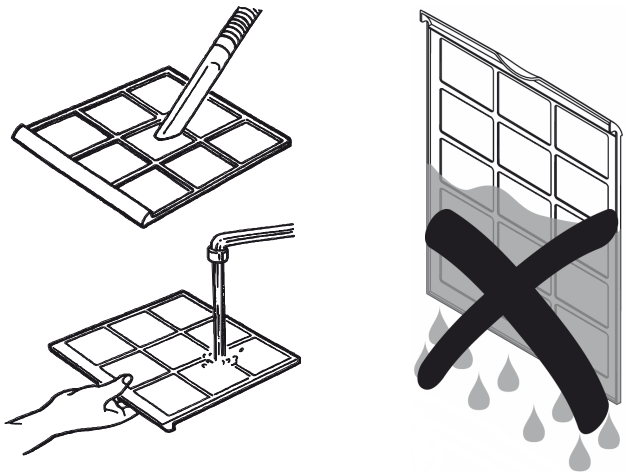

3. Nechte celý filtr vyschnout. Do přístroje nikdy nevkládejte vlhký filtr!
4. Vzduchový filtr opět vložte do přístroje.

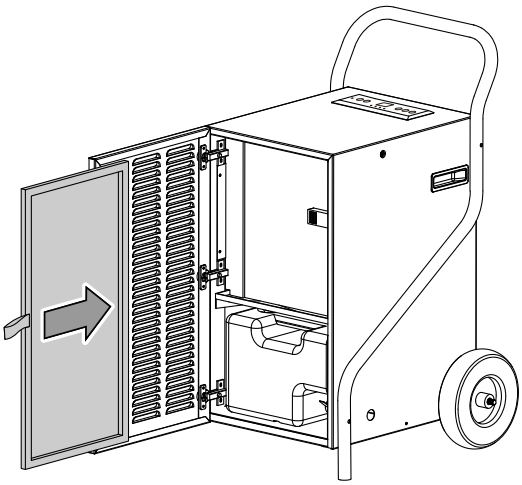

## Vyprázdnění nádoby s kondenzátem

Pokud je nádoba na kondenzát plná nebo není správně nasazená, rozsvítí se LED diody *Tank Full* (15) a *Full* (25). Kompresor a ventilátor se vypne.

1. Nádobu s kondenzátem vyjměte z přístroje.

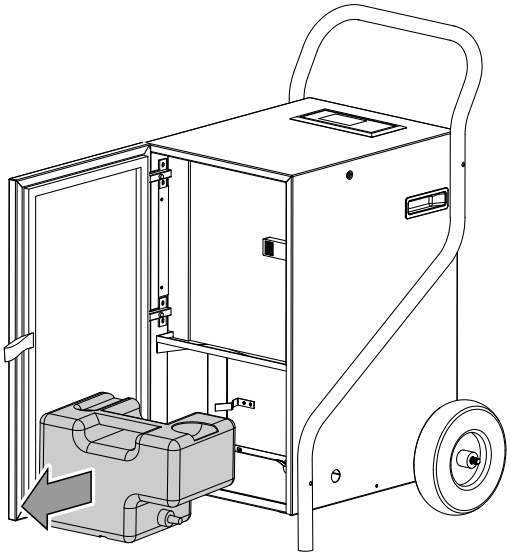

2. Nádobu s kondenzátem vyprázdněte do odtoku nebo dřezu.

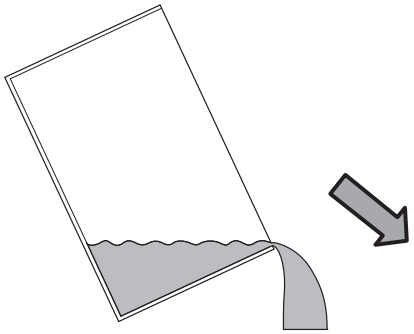

3. Nádobu vypláchněte čistou vodu. Nádobu pravidelně čistěte jemným čisticím prostředkem (ne prostředkem na mytí!).

4. Nádobu na kondenzát opět vložte do přístroje.
   Při nasazování a vyjímání nádoby na kondenzát nepoškoďte plovák.
   Dávejte přitom pozor na správné umístění plováku.
   Dbejte také na to, aby byla nádoba na kondenzát správně vložena, jinak se přístroj znovu nezapne.

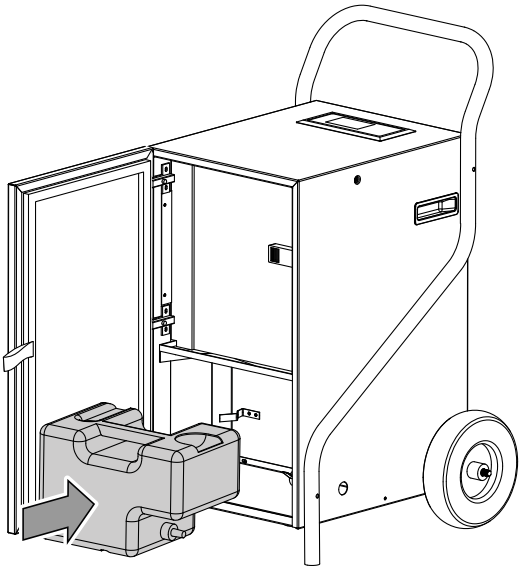

## Činnosti po údržbě

Pokud chcete přístroj dále používat:

- Nechte přístroj stát 12 až 24 hodin, aby se mohlo nashromáždit chladivo v kompresoru. Přístroj znovu zapněte až po 12 až 24 hodinách! Jinak by se kompresor mohl poškodit a přístroj by již nefungoval. V takovém případě zanikne nárok na záruku.
- Opět jej připojte tím, že zasunete vidlici do zásuvky.

Pokud přístroj delší dobu nepoužíváte:

- Přístroj skladujte podle kapitoly Skladování.

# Technická příloha

## Technické údaje

| Parametry | Hodnota |
|---|---|
| **Model** | **TTK 171 ECO** |
| Vysoušecí výkon, max. | 52 l / 24 h |
| Vysoušecí výkon @ 30 °C a 80 % rel. vlhk. | 51 l / 24 h |
| Množství vzduchu | 450 $m^3$/h |
| Pracovní rozsah (teplota) | 5 °C až 32 °C |
| Pracovní rozsah (relativní vlhkost vzduchu) | 20 % až 90 % r.v. |
| Sací tlak na vstupu | 0,7 MPa |
| Tlak na výstupu | 3,2 MPa |
| Přípustný tlak max. | 3,2 MPa |
| Síťová přípojka | 220 – 240 V / 50 Hz |
| Příkon max. | 0,65 kW |
| Jmenovitý proud | 2,7 A |
| Chladivo | R290 |
| Množství chladiva | 230 g |
| Koeficient GWP | 3 |
| Ekvivalent $CO_2$ | 0,00069 t |
| Nádrž na vodu | 5,5 l |
| Hladina akustického tlaku | 52 dB(A) |
| Rozměry (délka x šířka x výška) | 525 x 450 x 900 mm |
| Min. vzdálenost od stěn a předmětů<br>A: nahoře<br>B: vzadu<br>C: ze strany<br>D: vpředu | <br>50 cm<br>50 cm<br>50 cm<br>50 cm |
| Hmotnost | 36 kg |

## Schéma zapojení

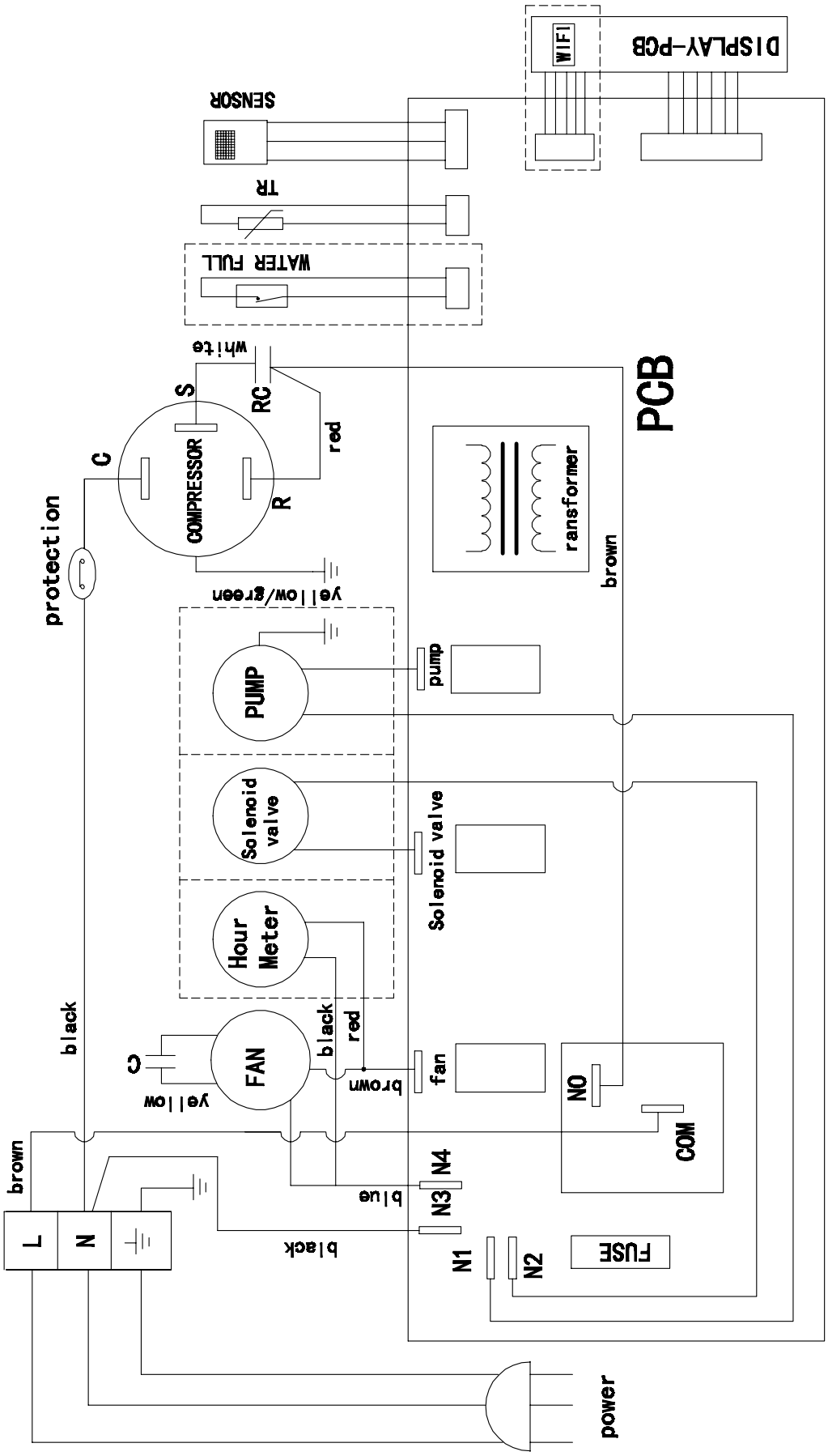

## Přehled a seznam náhradních dílů

**Upozornění:** Čísla položek náhradních dílů se liší od čísel položek součástí uvedených v návodu k používání.

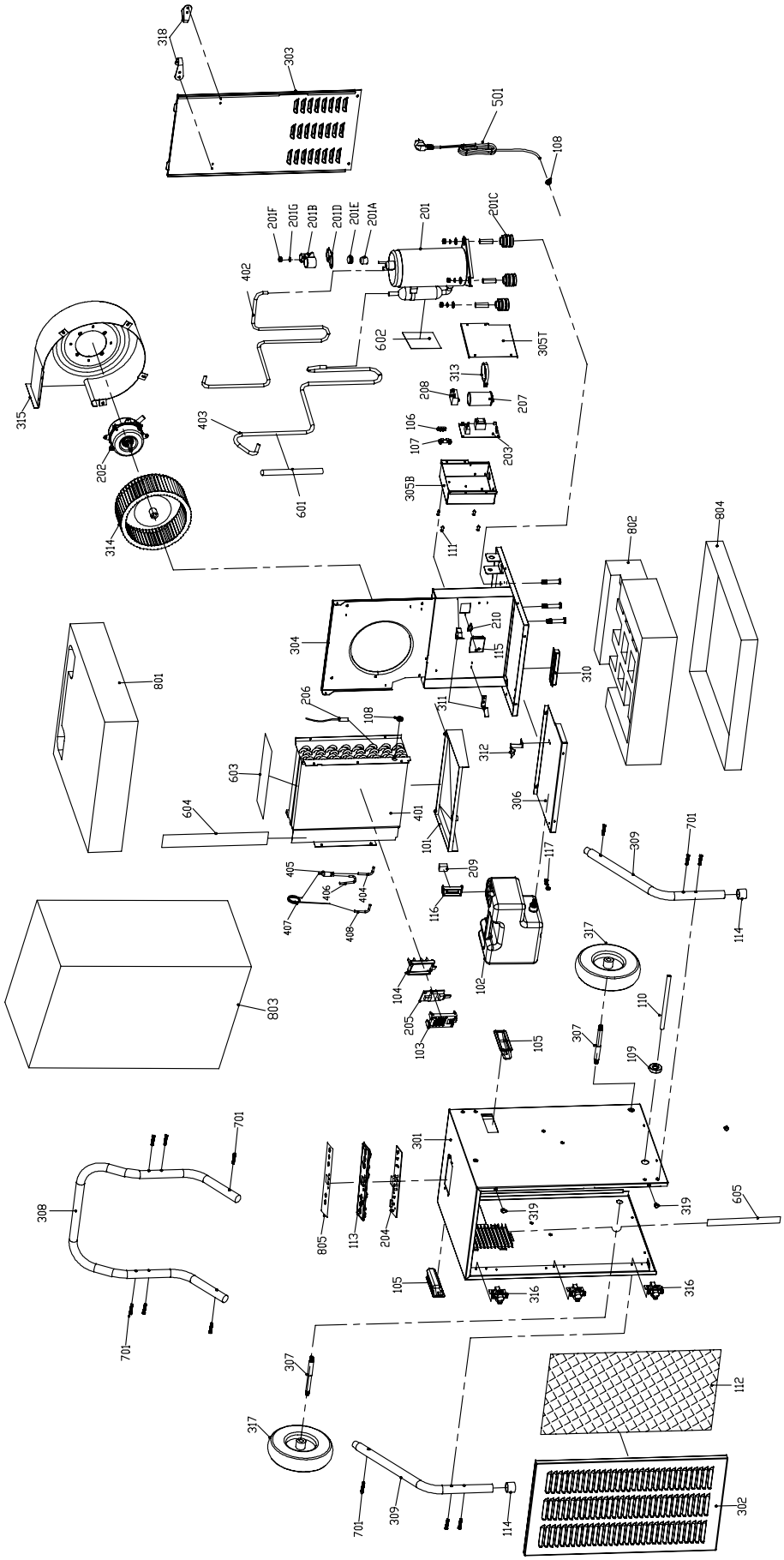

| NO. | SPARE PART | NO. | SPARE PART | NO. | SPARE PART |
|---|---|---|---|---|---|
| 101 | Plastic Water Tray | 202 | Motor | 315 | Volute |
| 102 | Water Tank | 203 | PCB Board | 316 | Hinge |
| 103 | Sensor Cover | 204 | Display Board | 317 | Big Wheel |
| 104 | Sensor Bottom Plate | 205 | Humidity Sensor | 318 | Hook |
| 105 | Recessed Handle | 206 | Temperature Sensor | 401 | Exchanger |
| 106 | Pressing Block Cover | 207 | Compressor Capacitor | 402 | High Voltage Tube |
| 107 | Pressing Block Bottom | 208 | Motor Capacitor | 403 | Low Voltage Tube |
| 108 | Ø 10 Protective Ring | 209 | Float | 404 | Liquid Inlet Tube |
| 109 | Ø 30 Protective Ring | 210 | Magnetic Switch | 405 | Triplet Filter |
| 110 | Hose | 301 | Side Plate | 406 | Fill Up Tube |
| 112 | Filter | 302 | Front Plate | 407 | Capillary |
| 113 | Plastic Control Panel | 303 | Back Plate | 408 | Discharge Pipe |
| 114 | Rubber Pipe Sleeve | 304 | Base Plate | 501 | Power Cord |
| 115 | Fixed Metal | 305B | PCB Box | 601 | Heat Insulation Sleeve |
| 116 | Float Fixing Bracket | 305T | PCB Cover | 602 | Reservoir Foam |
| 117 | Rubber cover | 306 | Water Tank Pallet | 603 | Sealness Foam |
| 201 | Compressor | 307 | Wheel Axle | 604 | Water-proof Foam |
| 201A | Overload | 308 | Transport Handle | 605 | Air Outlet |
| 201B | Cover | 309 | Side Bracket | 701 | M6 Cross Bolt |
| 201C | Crash Pad | 310 | Bottom Plate | 801 | PE Foam Package Up |
| 201D | Cover Spacer | 311 | Locator Card | 802 | PE Foam Package Down |
| 201E | Spring Washer | 312 | Locator Card Of Bottom Tank | 803 | Carton |
| 201F | Nut | 313 | Capacitor Clip | 804 | Bottom Of Carton |
| 201G | Nut Spacer | 314 | Centrifugal Fan | 805 | Soft Control Panel |

## Likvidace

Symbol přeškrtnutého odpadkového koše na starém elektrickém nebo elektronickém přístroji označuje, že se toto zařízení po ukončení své životnosti nesmí likvidovat do domovního odpadu. Pro účely bezplatného vrácení jsou vám ve vaší blízkosti k dispozici sběrná místa pro staré elektrické nebo elektronické přístroje. Adresy získáte u vašeho městského úřadu nebo podniku komunálních služeb. Můžete se také informovat na našich webových stránkách www.trotec24.com o dalších možnostech likvidace či vrácení, vytvořených naší firmou.

Oddělený sběr starých elektrických a elektronických přístrojů má umožnit jejich opětovné využití, recyklaci materiálů nebo k jiné formy využití starých zařízení, a rovněž zamezit při likvidaci nebezpečných látek, které mohou být obsaženy v zařízení, negativním důsledkům na životní prostředí a vlivům na lidské zdraví.

Nechte řádně zlikvidovat propan, který v přístroji slouží jako chladivo, odbornou firmou s odpovídajícím osvědčením v souladu s vnitrostátními právními předpisy (Evropský Katalog odpadů, 160504).

## Prohlášení o shodě

Toto je kopie obsahu Prohlášení o shodě. Podepsané prohlášení o shodě naleznete pod https://hub.trotec.com/?id=42377.

**Prohlášení o shodě (překlad originálu)**
Ve smyslu směrnice ES o strojních zařízeních 2006/42/ES,
příloha II část 1 oddíl A

Tímto prohlašujeme my, společnost Trotec GmbH, že níže popsaný stroj byl vyvinut, konstruován a vyroben v souladu s požadavky směrnice ES o strojních zařízeních. 2006/42/ES v příslušném znění.

**Model produktu / produkt:** TTK 171 ECO

**Typ produktu:** vysoušeč vzduchu

**Rok výroby od:** 2019

**Příslušné směrnice EU:**
- 2011/65/EU: 1. 7. 2011
- 2012/19/EU: 24.07.2012
- 2014/30/EU: 29. 3. 2014

**Aplikované harmonizované normy:**
- EN 60335-1:2012
- EN 60335-1:2012/A11:2014
- EN 60335-2-40:2003
- EN 60335-2-40:2003/A11:2004
- EN 60335-2-40:2003/A12:2005
- EN 60335-2-40:2003/A1:2006
- EN 60335-2-40:2003/A2:2009
- EN 60335-2-40:2003/A13:2012
- EN 61000-3-2:2014
- EN 61000-3-3:2013
- EN 62233:2008

**Použité národní normy a technické specifikace:**
- Nařízení (EG) 1907/2006
- AfPS GS 2014:01 PAK
- EN 55014-1:2017
- EN 55014-2:2015
- EN 60335-1:2012/A13:2017

**Výrobce a název zmocněnce pro technické podklady:**
Trotec GmbH
Grebbener Straße 7, D-52525 Heinsberg
Telefon: +49 2452 962-400
E-mail: info@trotec.de

Místo a datum vystavení:
Heinsberg, dne 12.01.2018

Detlef von der Lieck, jednatel

Trotec GmbH

Grebbener Str. 7
D-52525 Heinsberg
+49 2452 962-400
+49 2452 962-200

info@trotec.com
www.trotec.com